MANUAL DE INSTRUCȚIUNI ȘI INSTRUCȚIUNI DE SIGURANȚĂ

GM - VX - AB - CCS

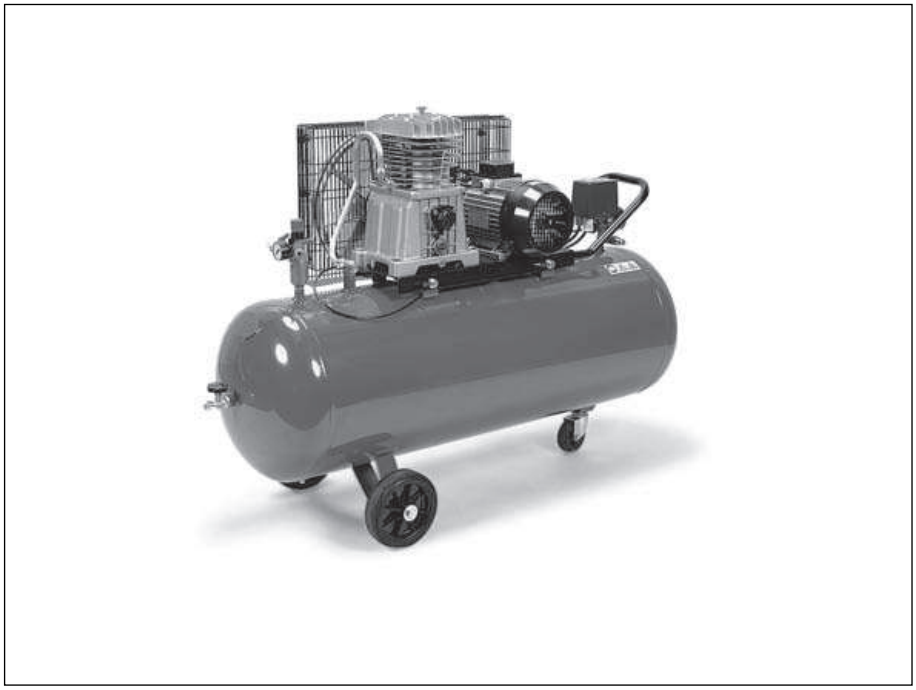

AVERTIZARE: Înainte de a utiliza compresorul, vă rugăm să citiți și să înțelegeți acest manual.

RO	CITIȚI MANUALUL DE INSTRUCȚIUNI - Înainte de a poziționa, a acționa sau a regla compresorul, citiți cu atenție manualul de instrucțiuni.

RO	RISC DE ELECTROCUTARE - Deconectați sursa de alimentare înainte de a desfășura orice intervenții de mentenanță.

RO	RISC DE TEMPERATURI RIDICATE - Atenție: compresorul conține câteva părți care ar putea atinge temperaturi ridicate.

RO	RISC DE PORNIRE ACCIDENTALĂ - Atenție, compresorul ar putea porni automat după o întrerupere a alimentării, dacă nu este oprit.

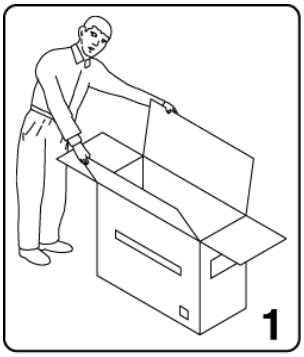
1

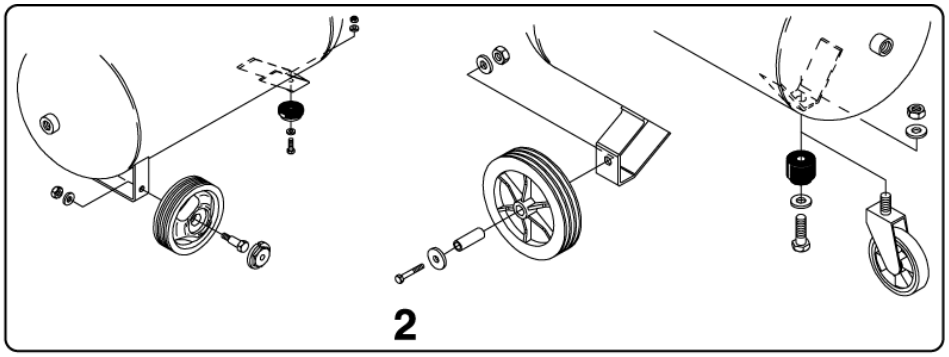
2

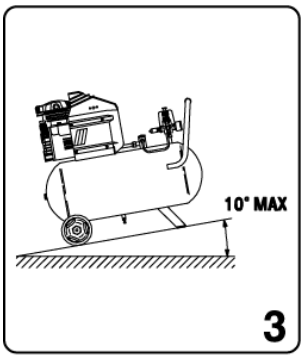
10° MAX
3

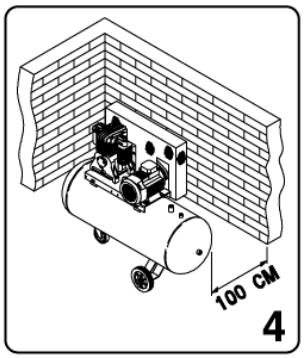
100 CM
4

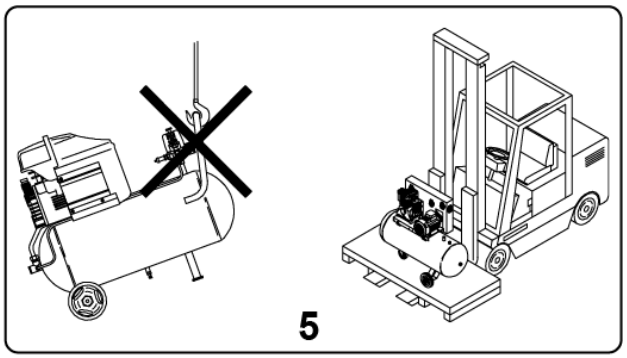
5

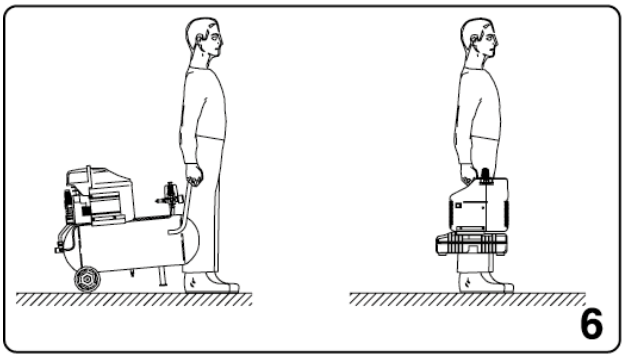
6

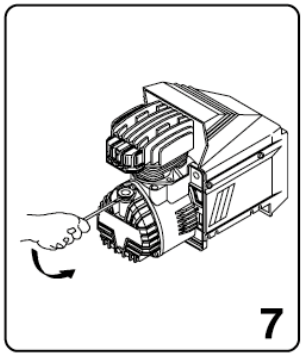
7

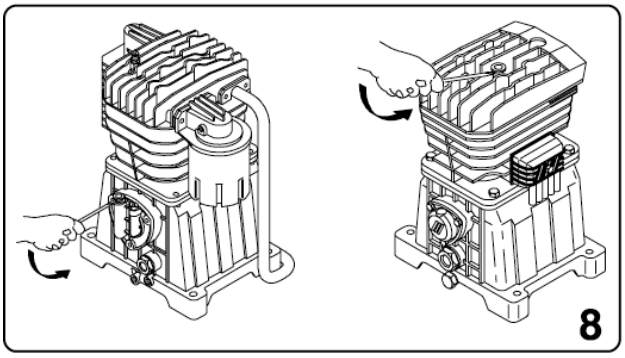
8

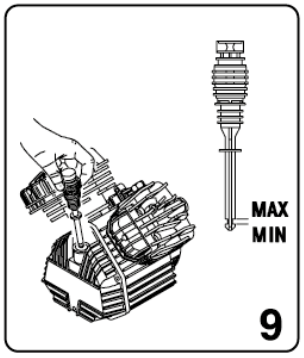
MAX
MIN
9

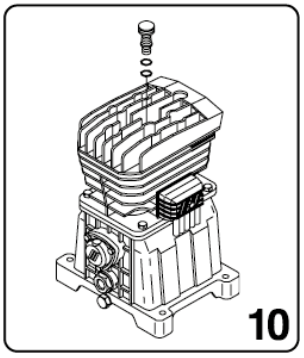
10

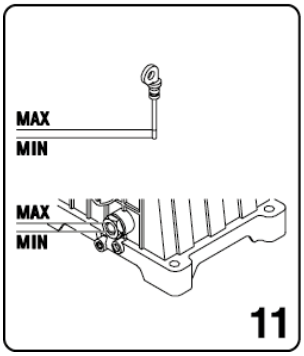
MAX
MIN
MAX
MIN
11

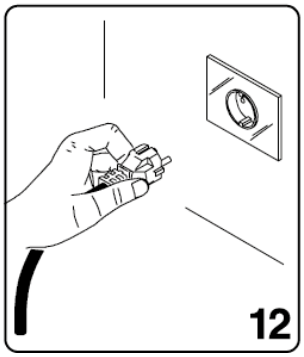
12

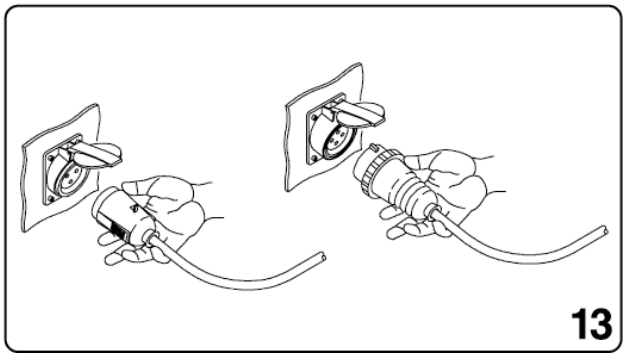
13

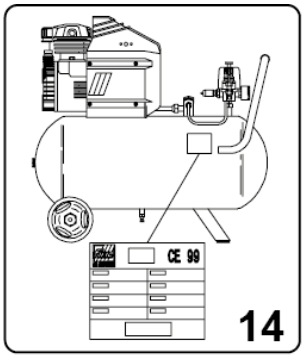
CE 99
14

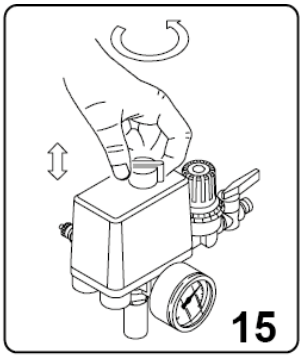
15

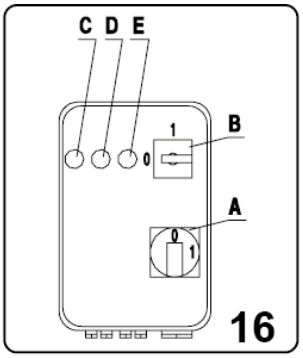
C D E
B
A
16

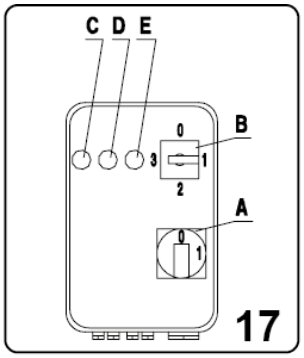
C D E
B
A
17

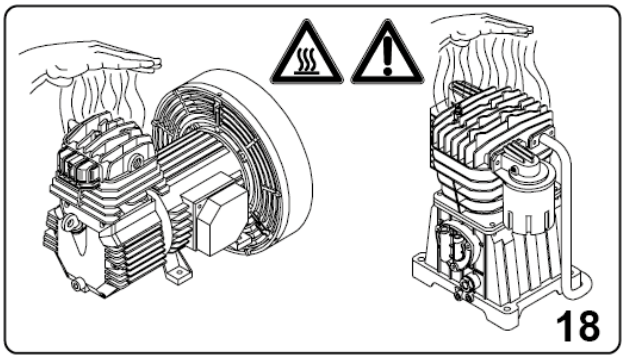
18

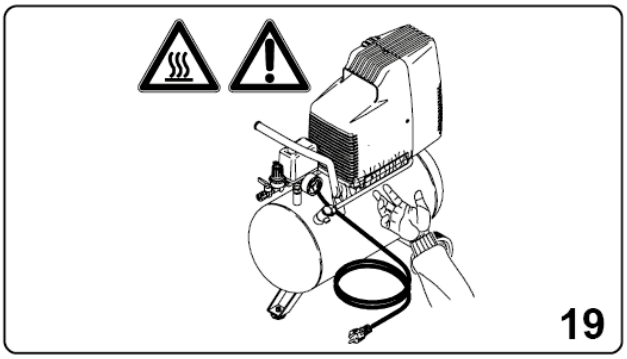
19

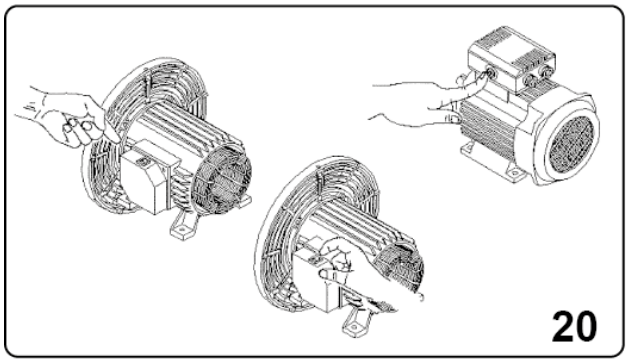
20

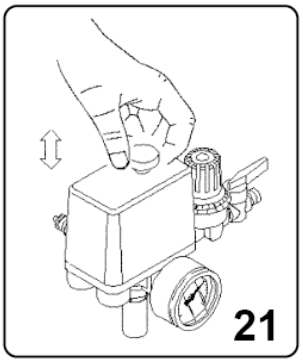
21

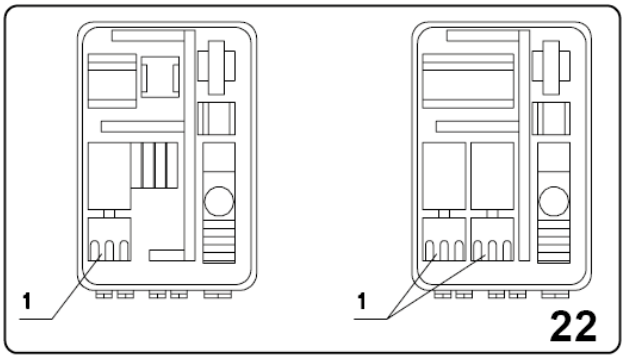
1
1
22

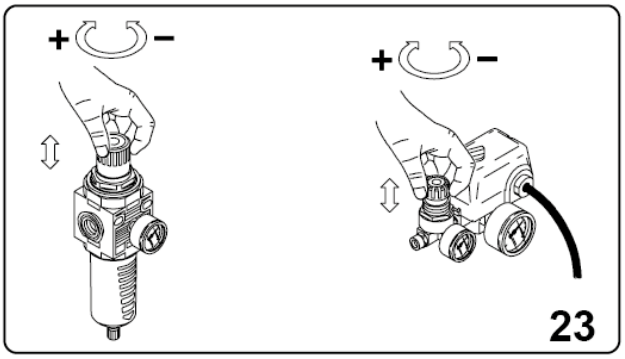
+
−
+
−
23

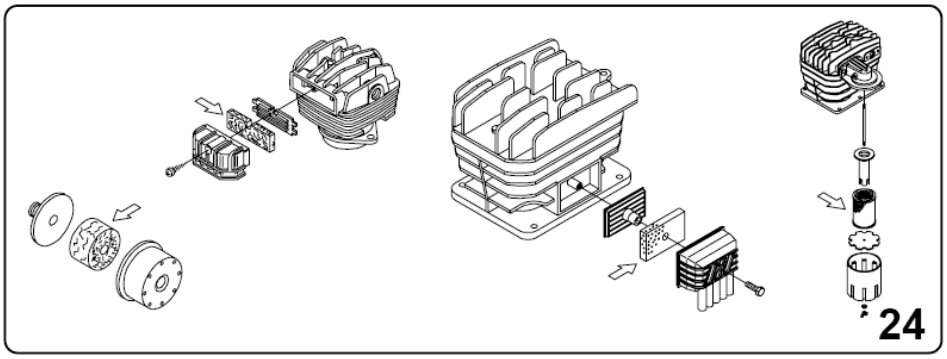
24

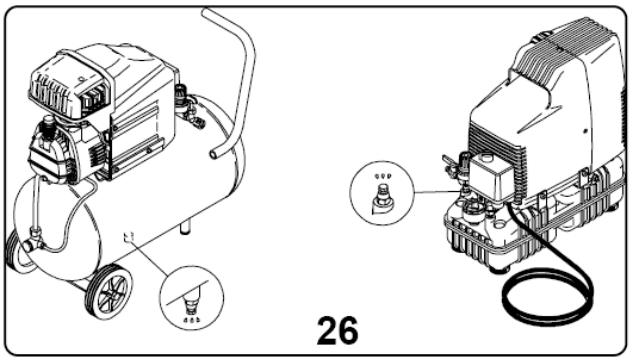
26

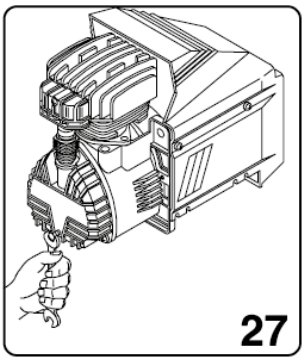
27

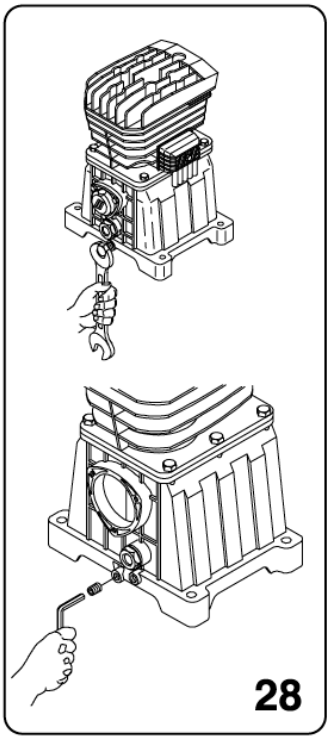
28

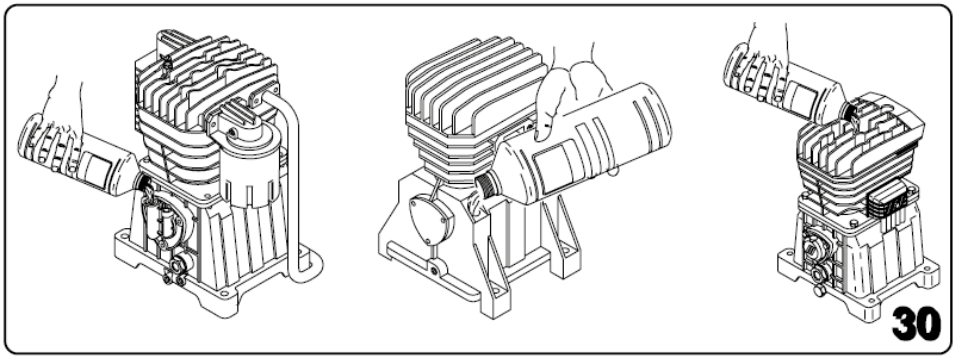
30

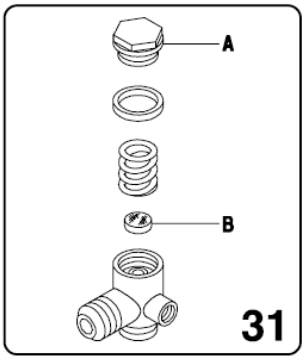
A
B
31

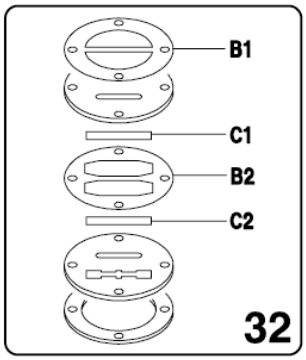
B1
C1
B2
C2
32

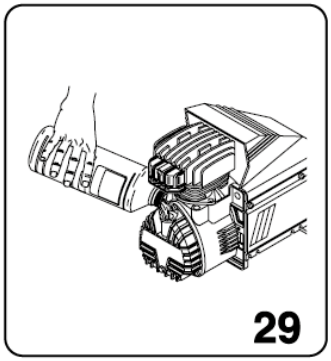
29

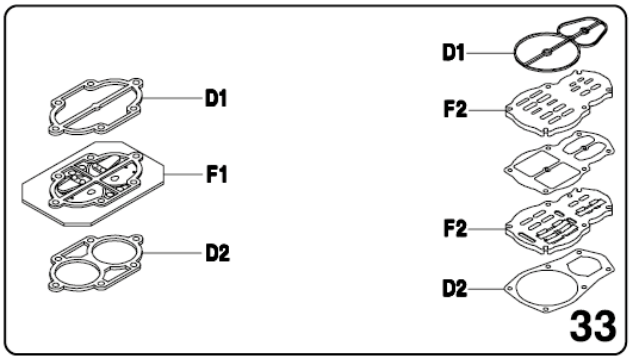
D1
F1
D2
D1
F2
F2
D2
33

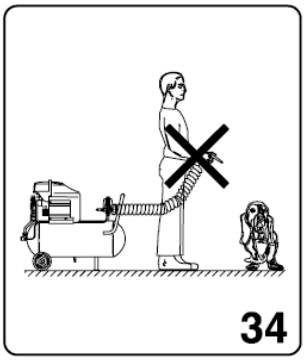
34

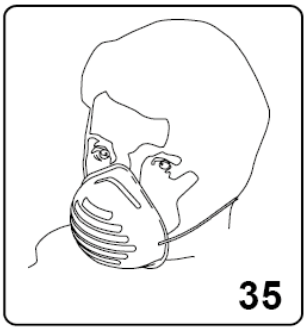
35

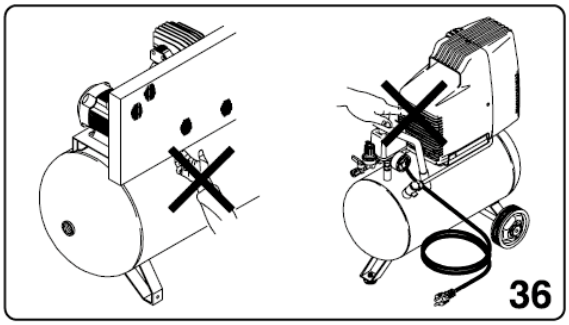
36

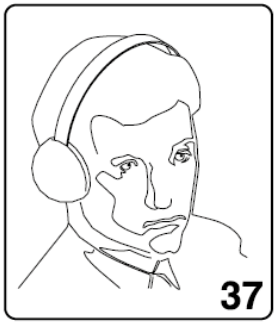
37

SILENT VX

SILENT AB

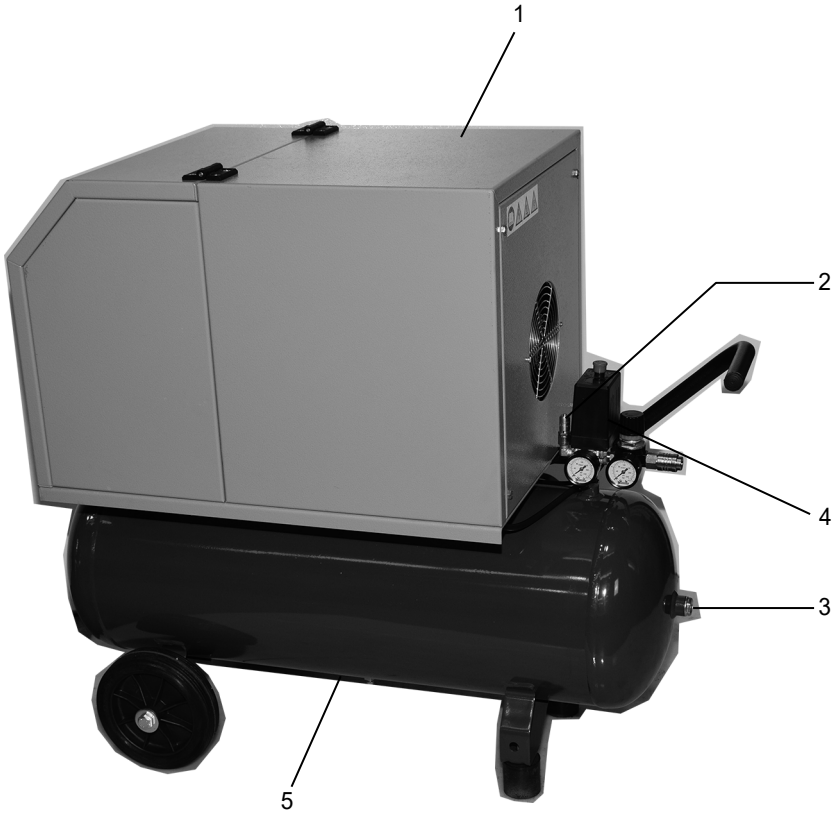

COSMOS/GM/STRATOS/GARAGE

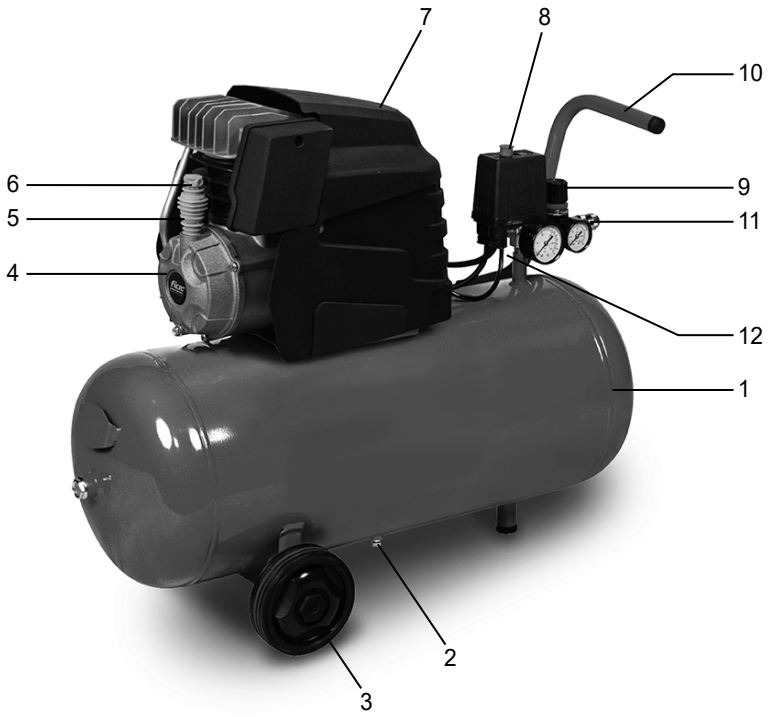

VX

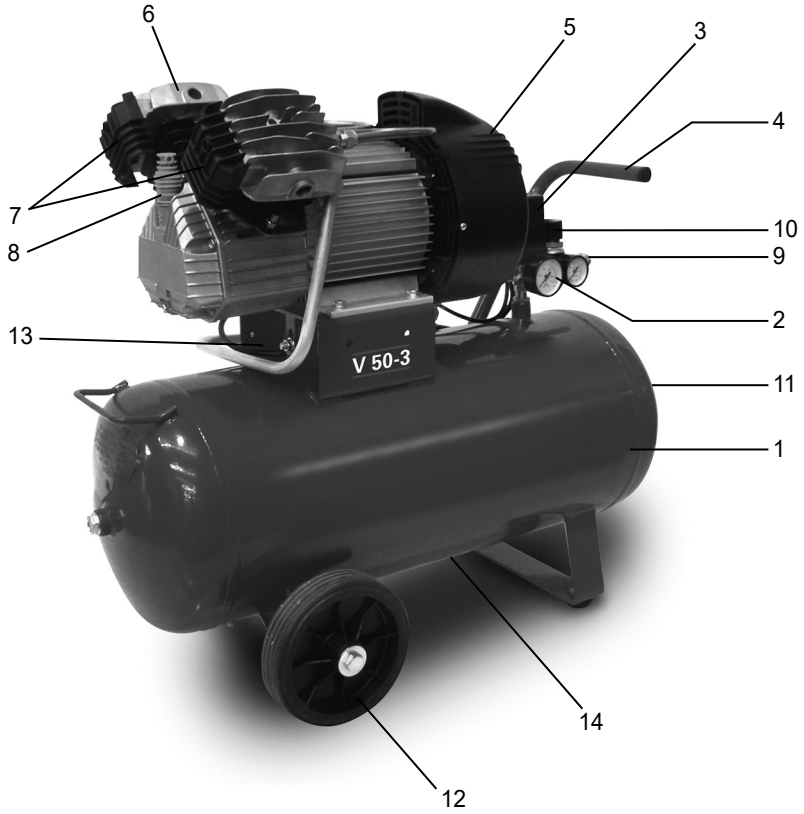

AB

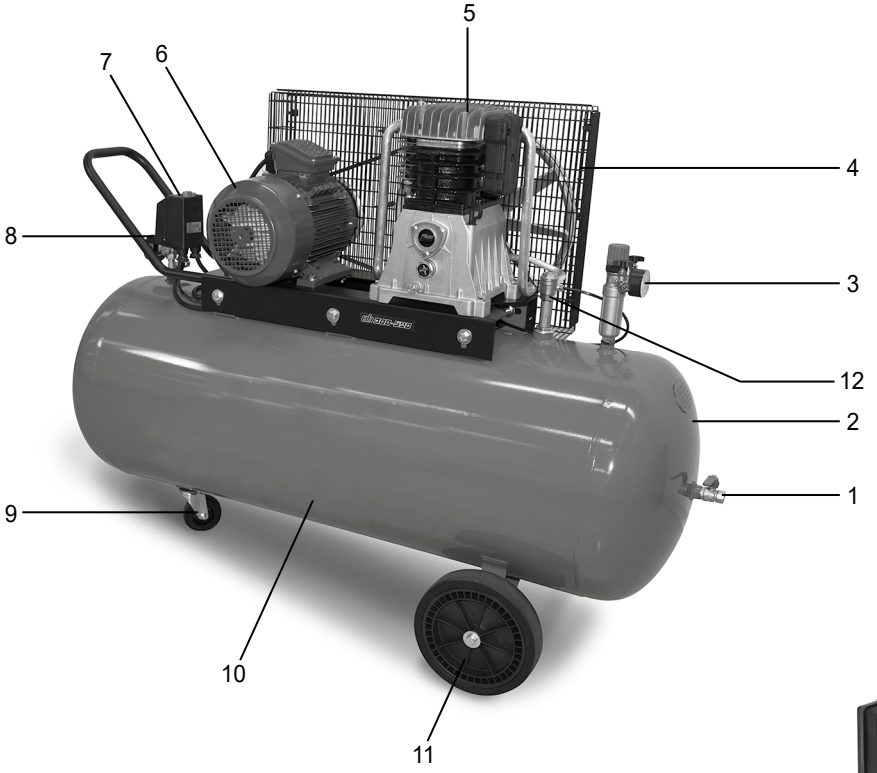

CCS

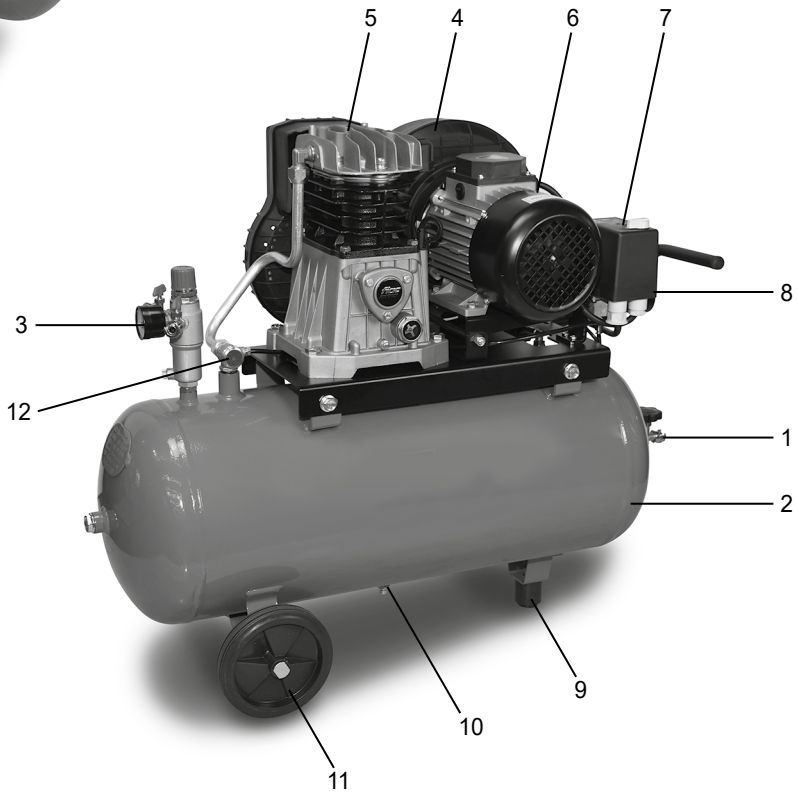

ABT

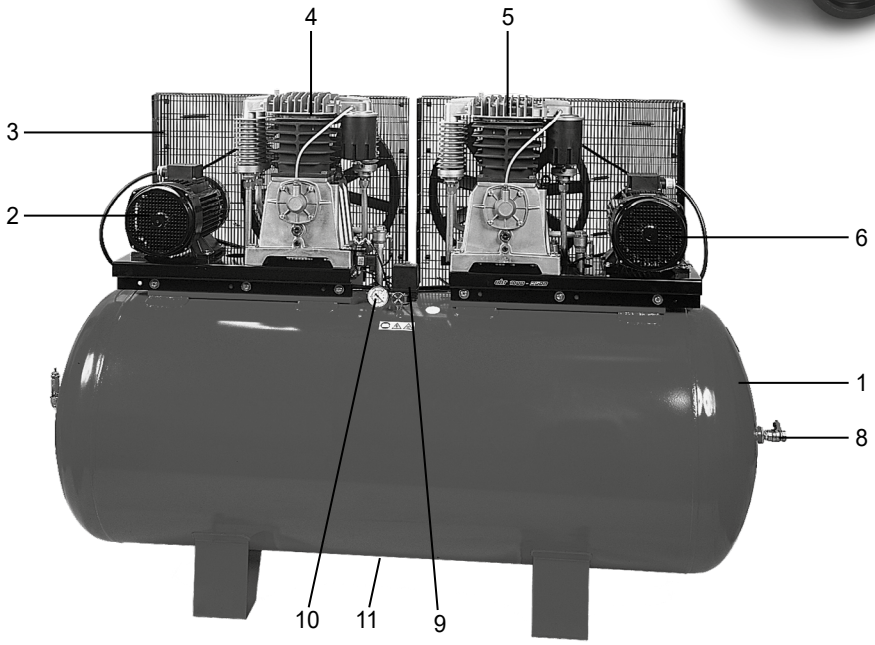

MOD. COSMOS/GM

1. TANK / ΔΕΞΑΜΕΝΗ / БАК / ZBIORNIK / TARTÁLY / NÁDRŽ / REZERVOR / REZERVOAR / TANK / NÁDRŽ / SPREMNIK / REZERVOAR / ЦИСТЕРНА
2. KONDENSAVLØP / ΑΠΟΣΤΡΑΓΓΙΣΗ ΣΥΜΠΥΚΝΩΜΑΤΟΣ / УДАЛЕНИЕ КОНДЕНСАТА / SPUST SKROPLIN / KONDENZ ÜRÍTŐ / VÝPUST KONDENZÁTU / SCURGERE CONDENS / ODTOK ZA KONDENZAT / YOĞUŞMA SIVISI TAHLİYESİ / VYPUSTENIE KONDENZÁTU / ODVOD ZA KONDENZAT / ISPUŠTANJE KONDENZATA / ИЗТОЧВАНЕ НА КОНДЕНЗ
3. HJUL / ΤΡΟΧΟΣ / КОЛЕСО / KOŁO / KERÉK / KOLO / ROATĂ / KOLO/ TEKERLEK / KOLIESKO / KOTAČ / KOTAČ / КОЛЕЛО
4. KOMPRESSORENHET / ΜΟΝΑΔΑ ΣΥΜΠΙΕΣΤΗ / КОМПРЕССОРНЫЙ УЗЕЛ / JEDNOSTKA SPRĘŻAJĄCA / KOMPRESSZOR EGYSÉG / JEDNOTKA KOMPRESORU/ GRUP COMPRESOR / KOMPRESORSKA ENOTA / KOMPRESÖR ÜNİTESİ / JEDNOTKA KOMPRESORA / KOMPRESORSKA JEDINICA / KOMPRESORSKA JEDINICA / УСТРОЙСТВО НА КОМПРЕСОР
5. OLJENIVÅMÅLER / ΡΑΒΔΟΣ ΣΤΑΘΜΗΣ ΛΑΔΙΟΥ / УКАЗАТЕЛЬ УРОВНЯ МАСЛА / WSKAŹNIK POZIOMU OLEJU / OLAJ SZINTMÉRŐ PÁLCA/ MĚRKA HLADINY OLEJE / JOJĂ NIVEL ULEI / PALIČICA ZA RAVEN OLJA / YAĞ SEVİYE ÇUBUĞU / MERACIA TYČINKA HLADINY OLEJA / ŠIPKA ZA MJERENJE RAZINE ULJA / ŠTAP ZA MJERENJE ULJA / ПРОБКА ЗА НИВО НА МАСЛО
6. LUFTFILTER / ΦΙΛΤΡΟ ΑΕΡΑ / ВОЗДУШНЫЙ ФИЛЬТР / FILTR POWIETRZA / LÉGSZŰRŐ / VZDUCHOVÝ FILTR / FILTRU DE AER / ZRAČNI FILTER / HAVA FİLTRESİ / VZDUCHOVÝ FILTER / FILTAR ZRAKA / ZRAČNI FILTER / ВЪЗДУШЕН ФИЛТЪР
7. VERN / ΠΡΟΣΤΑΤΕΥΤΙΚΟ /ЗАЩИТА / OSŁONA / VÉDŐ / KRYT / DISPOZITIV DE PROTECȚIE / ZAŠČITA / MUHAFAZA / KRYT / ŠTITNIK / ŠTITINIK/ ПРЕДПАЗИТЕЛ
8. TRYKKBRYTER / ΔΙΑΚΟΠΤΗΣ ΠΙΕΣΗΣ / РЕЛЕ ДАВЛЕНИЯ / PRZEŁĄCZNIK CIŚNIENIOWY / NYOMÁSGOMB / TLAKOVÝ SPÍNAČ / REGULATOR DE PRESIUNE / TLAČNO STIKALO / BASINÇ ŞALTERİ / TLAKOVÝ SPÍNAČ / TLAČNA SKLOPKA / PREKIDAČ PRITISKA / ПРЕВКЛЮЧВАТЕЛ НА НАЛЯГАНЕ
9. REDUKSJONSVENTIL / ΜΕΙΩΤΗΡΑΣ ΠΙΕΣΗΣ / РЕДУКТОР ДАВЛЕНИЯ / REDUKTOR CIŚNIENIA / NYOMÁSCSÖKKENTŐ / OMEZOVAŘ TLAKU / REDUCTOR DE PRESIUNE / REGULATOR TLAKA / BASINÇ REDÜKTÖRÜ / REDUKČNÝ VENTIL / REDUKCIJSKI VENTIL TLAKA / REDUKTOR PRITISKA / РЕДУКТОР НА НАЛЯГАНЕ
10. HÅNDTAK / ΛΑΒΗ / РУЧКА / UCHWYT / MARKOLAT / RUKOJEŤ / MÂNER / ROČAJ / TUTMA YERİ / RUKOVÄŤ / RUČKA / RUČKA / ДРЪЖКА
11. UTLØP TRYKKLUFT / ΣΤΟΜΙΟ ΠΕΠΙΕΣΜΕΝΟΥ ΑΕΡΑ / SPRĘŻONEGO POWIETRZA / SŰRÍTETT LEVEGŐ KIMENET / VÝSTUP STLAČENÉHO VZDUCHU / ORIFICIU DE EVACUARE AER COMPRIMAT / IZHOD ZA STISNJEN ZRAK / BASINÇLI HAVA ÇIKIŞI / COMPRESSED AIR OUTLET / COMPRESSED AIR OUTLET / COMPRESSED AIR OUTLET / ИЗХОД ЗА СГЪСТЕН ВЪЗДУХ
12. SIKKERHETSVENTIL / ΒΑΛΒΙΔΑ ΑΣΦΑΛΕΙΑΣ / СТОПОРНЫЙ КЛАПАН / ZAWÓR BEZPIECZEŃSTWA / BIZTONSÁGI SZELEP / POJISTNÝ VENTIL / SUPAPĂ DE SIGURANȚĂ / VARNOSTNI VENTIL / EMNİYET VALFİ / POISTNÝ VENTIL / SIGURNOSNI VENTIL / SIGURNOSNI VENTIL / ОБЕЗОПАСИТЕЛЕН КЛАПАН

MOD. VX

1. TANK / ΔΕΞΑΜΕΝΗ / БАК / ZBIORNIK / TARTÁLY / NÁDRŽ / REZERVOR / REZERVOAR / TANK / NÁDRŽ / SPREMNIK / REZERVOAR / ЦИСТЕРНА
2. TRYKKMÅLER / MANOMETPO / MAHOMETP / CIŚNIENIOMIERZ / NYOMÁS KALIBER / TLAKOMĚR / MANOMETRU / MERILNIK TLAKA / BASINÇ ÖLÇÜ ALETİ / SNÍMAČ TLAKU / MANOMETAR / MANOMETAR / ИНДИКАТОР ЗА НАЛЯГАНЕ
3. TRYKKBRYTER / ΔΙΑΚΟΠΤΗΣ ΠΙΕΣΗΣ / РЕЛЕ ДАВЛЕНИЯ / PRZEŁĄCZNIK CIŚNIENIOWY / NYOMÁSGOMB / TLAKOVÝ SPÍNAČ / REGULATOR DE PRESIUNE / TLAČNO STIKALO / BASINÇ ŞALTERİ / TLAKOVÝ SPÍNAČ / TLAČNA SKLOPKA / PREKIDAČ PRITISKA / ПРЕВКЛЮЧВАТЕЛ НА НАЛЯГАНЕ
4. HÅNDTAK / ΛΑΒΗ / РУЧКА / UCHWYT / MARKOLAT / RUKOJEŤ / MÂNER / ROČAJ / TUTMA YERİ / RUKOVÄŤ / RUČKA / RUČKA / ДРЪЖКА
5. VERN / ΠΡΟΣΤΑΤΕΥΤΙΚΟ /ЗАЩИТА / OSŁONA / VÉDŐ / KRYT / DISPOZITIV DE PROTECȚIE / ZAŠČITA / MUHAFAZA / KRYT / ŠTITNIK / ŠTITINIK/ ПРЕДПАЗИТЕЛ
6. KOMPRESSORENHET / ΜΟΝΑΔΑ ΣΥΜΠΙΕΣΤΗ / КОМПРЕССОРНЫЙ УЗЕЛ / JEDNOSTKA SPRĘŻAJĄCA / KOMPRESSZOR EGYSÉG / JEDNOTKA KOMPRESORU/ GRUP COMPRESOR / KOMPRESORSKA ENOTA / KOMPRESÖR ÜNİTESİ / JEDNOTKA KOMPRESORA / KOMPRESORSKA JEDINICA / KOMPRESORSKA JEDINICA / УСТРОЙСТВО НА КОМПРЕСОР
7. LUFTFILTER / ΦΙΛΤΡΟ ΑΕΡΑ / ВОЗДУШНЫЙ ФИЛЬТР / FILTR POWIETRZA / LÉGSZŰRŐ / VZDUCHOVÝ FILTR / FILTRU DE AER / ZRAČNI FILTER / HAVA FİLTRESİ / VZDUCHOVÝ FILTER / FILTAR ZRAKA / ZRAČNI FILTER / ВЪЗДУШЕН ФИЛТЪР
8. OLJENIVÅMÅLER / ΡΑΒΔΟΣ ΣΤΑΘΜΗΣ ΛΑΔΙΟΥ / УКАЗАТЕЛЬ УРОВНЯ МАСЛА / WSKAŹNIK POZIOMU OLEJU / OLAJ SZINTMÉRŐ PÁLCA/ MĚRKA HLADINY OLEJE / JOJĂ NIVEL ULEI / PALIČICA ZA RAVEN OLJA / YAĞ SEVİYE ÇUBUĞU / MERACIA TYČINKA HLADINY OLEJA / ŠIPKA ZA MJERENJE RAZINE ULJA / ŠTAP ZA MJERENJE ULJA / ПРОБКА ЗА НИВО НА МАСЛО
9. REDUSERT UTLØP AV TRYKKLUFT / ΜΕΙΩΜΕΝΟ ΣΤΟΜΙΟ ΠΕΠΙΕΣΜΕΝΟΥ ΑΕΡΑ / РЕДУЦИРОВАННЫЙ ВЫХОД СЖАТОГО ВОЗДУХА / WYLOT SPRĘŻONEGO POWIETRZA Z REDUKTOREM / CSÖKKENTETT SŰRÍTETT LEVEGŐ KIMENET / OMEZENÝ VÝSTUP STLAČENÉHO VZDUCHU / ORIFICIU DE EVACUARE AER COMPRIMAT SCĂZUT / IZHOD ZA REGULIRAN STISNJEN ZRAK /DÜŞÜK BASINÇLI HAVA ÇIKIŞI / REDUKOVANÝ VÝSTUP STLAČENÉHO VZDUCHU / ODVOD REDUCIRANOG KOMPRIMIRANOG ZRAKA / REDUKOVANI IZLAZ KOMPRIMOVANOG ZRAKA / НАМАЛЕН ИЗХОД ЗА СГЪСТЕН ВЪЗДУХ
10. REDUKSJONSVENTIL / ΜΕΙΩΤΗΡΑΣ ΠΙΕΣΗΣ / РЕДУКТОР ДАВЛЕНИЯ / REDUKTOR CIŚNIENIA / NYOMÁSCSÖKKENTŐ / OMEZOVAŘ TLAKU / REDUCTOR DE PRESIUNE / REGULATOR TLAKA / BASINÇ REDÜKTÖRÜ / REDUKČNÝ VENTIL / REDUKCIJSKI VENTIL TLAKA / REDUKTOR PRITISKA / РЕДУКТОР НА НАЛЯГАНЕ
11. DIREKTEUTLØP TRYKKLUFT / ΑΜΕΣΟ ΣΤΟΜΙΟ ΠΕΠΙΕΣΜΕΝΟΥ ΑΕΡΑ / ПРЯМОЙ ВЫХОД СЖАТОГО ВОЗДУХА / BEZPOŚREDNI WYLOT SPRĘŻONEGO POWIETRZA / KÖZVETLEN SŰRÍTET LEVEGŐ KIMENET / PŘÍMÝ STLAČENÉHO VZDUCHU / ORIFICIU DE EVACUARE AER COMPRIMAT / IZHOD ZA NEPOSREDEN STISNJEN ZRAK / DOLAYSIZ BASINÇLI HAVA ÇIKIŞI / PRIAMY VÝSTUP STLAČENÉHO VZDUCHU / ODVOD IZRAVNOG KOMPRIMIRANOG ZRAKA / DIREKTNI IZLAZ KOMPRIMOVANOG ZRAKA / ДИРЕКТЕН ИЗХОД ЗА СГЪСТЕН ВЪЗДУХ
12. HJUL / ΤΡΟΧΟΣ / КОЛЕСО / KOŁO / KERÉK / KOLO / ROATĂ / KOLO/ TEKERLEK / KOLIESKO / KOTAČ / KOTAČ / КОЛЕЛО
13. KONTROLLVENTIL / ΒΑΛΒΙΔΑ ΕΛΕΓΧΟΥ / ОБРАТНЫЙ КЛАПАН / ZAWÓR ZWROTNY / ELLENŐRZŐ SZELEP / ZPĚTNÝ VENTIL / SUPAPĂ DE CONTROL / KONTROLNI VENTIL / ÇEKVALF / SPÄTNÝ VENTIL / NEPOVRATNI VENTIL / SIGURNOSNI VENTIL / КОНТРОЛЕН КЛАПАНИ
14. KONDENSAVLØP / ΑΠΟΣΤΡΑΓΓΙΣΗ ΣΥΜΠΥΚΝΩΜΑΤΟΣ / УДАЛЕНИЕ КОНДЕНСАТА / SPUST SKROPLIN / KONDENZ ÜRÍTŐ / VÝPUST KONDENZÁTU / SCURGERE CONDENS / ODTOK ZA KONDENZAT / YOĞUŞMA SIVISI TAHLİYESİ / VYPUSTENIE KONDENZÁTU / ODVOD ZA KONDENZAT / ISPUŠTANJE KONDENZATA / ИЗТОЧВАНЕ НА КОНДЕНЗ

MOD. SILENT (AB e VX)

1. VERN / ΠΡΟΣΤΑΤΕΥΤΙΚΟ /ЗАЩИТА / OSŁONA / VÉDŐ / KRYT / DISPOZITIV DE PROTECȚIE / ZAŠČITA / MUHAFAZA / KRYT / ŠTITNIK / ŠTITINIK/ ПРЕДПАЗИТЕЛ
2. SIKKERHETSVENTIL / ΒΑΛΒΙΔΑ ΑΣΦΑΛΕΙΑΣ / СТОПОРНЫЙ КЛАПАН / ZAWÓR BEZPIECZEŃSTWA / BIZTONSÁGI SZELEP / POJISTNÝ VENTIL / SUPAPĂ DE SIGURANȚĂ / VARNOSTNI VENTIL / EMNİYET VALFİ / POISTNÝ VENTIL / SIGURNOSNI VENTIL / SIGURNOSNI VENTIL / ОБЕЗОПАСИТЕЛЕН КЛАПАН

3. DIREKTEUTLØP TRYKKLUFT / ΑΜΕΣΟ ΣΤΟΜΙΟ ΠΕΠΙΕΣΜΕΝΟΥ ΑΕΡΑ / ПРЯМОЙ ВЫХОД СЖАТОГО ВОЗДУХА / BEZPOŚREDNI WYLOT SPRĘŻONEGO POWIETRZA / KÖZVETLEN SŰRÍTET LEVEGŐ KIMENET / PŘÍMÝ STLAČENÉHO VZDUCHU / ORIFICIU DE EVACUARE AER COMPRIMAT / IZHOD ZA NEPOSREDEN STISNJEN ZRAK / DOLAYSIZ BASINÇLI HAVA ÇIKIŞI / PRIAMY VÝSTUP STLAČENÉHO VZDUCHU / ODVOD IZRAVNOG KOMPRIMIRANOG ZRAKA / DIREKTNI IZLAZ KOMPRIMOVANOG ZRAKA / ДИРЕКТЕН ИЗХОД ЗА СГЪСТЕН ВЪЗДУХ
4. TRYKKBRYTER / ΔΙΑΚΟΠΤΗΣ ΠΙΕΣΗΣ / РЕЛЕ ДАВЛЕНИЯ / PRZEŁĄCZNIK CIŚNIENIOWY / NYOMÁSGOMB / TLAKOVÝ SPÍNAČ / REGULATOR DE PRESIUNE / TLAČNO STIKALO / BASINÇ ŞALTERİ / TLAKOVÝ SPÍNAČ / TLAČNA SKLOPKA / PREKIDAČ PRITISKA / ПРЕВКЛЮЧВАТЕЛ НА НАЛЯГАНЕ
5. TANK / ΔΕΞΑΜΕΝΗ / БАК / ZBIORNIK / TARTÁLY / NÁDRŽ / REZERVOR / REZERVOAR / TANK / NÁDRŽ / SPREMNIK / REZERVOAR / ЦИСТЕРНА

MOD. AB - MOD. CCS

1. DIREKTEUTLØP TRYKKLUFT / ΑΜΕΣΟ ΣΤΟΜΙΟ ΠΕΠΙΕΣΜΕΝΟΥ ΑΕΡΑ / ПРЯМОЙ ВЫХОД СЖАТОГО ВОЗДУХА / BEZPOŚREDNI WYLOT SPRĘŻONEGO POWIETRZA / KÖZVETLEN SŰRÍTET LEVEGŐ KIMENET / PŘÍMÝ STLAČENÉHO VZDUCHU / ORIFICIU DE EVACUARE AER COMPRIMAT / IZHOD ZA NEPOSREDEN STISNJEN ZRAK / DOLAYSIZ BASINÇLI HAVA ÇIKIŞI / PRIAMY VÝSTUP STLAČENÉHO VZDUCHU / ODVOD IZRAVNOG KOMPRIMIRANOG ZRAKA / DIREKTNI IZLAZ KOMPRIMOVANOG ZRAKA / ДИРЕКТЕН ИЗХОД ЗА СГЪСТЕН ВЪЗДУХ
2. TANK / ΔΕΞΑΜΕΝΗ / БАК / ZBIORNIK / TARTÁLY / NÁDRŽ / REZERVOR / REZERVOAR / TANK / NÁDRŽ / SPREMNIK / REZERVOAR / ЦИСТЕРНА
3. REDUKSJONSVENTIL / ΜΕΙΩΤΗΡΑΣ ΠΙΕΣΗΣ / РЕДУКТОР ДАВЛЕНИЯ / REDUKTOR CIŚNIENIA / NYOMÁSCSÖKKENTŐ / OMEZOVAŘ TLAKU / REDUCTOR DE PRESIUNE / REGULATOR TLAKA / BASINÇ REDÜKTÖRÜ / REDUKČNÝ VENTIL / REDUKCIJSKI VENTIL TLAKA / REDUKTOR PRITISKA / РЕДУКТОР НА НАЛЯГАНЕ
4. BÅNDVERN / ΠΡΟΣΤΑΤΕΥΤΙΚΟ ΙΜΑΝΤΑ / ЗАЩИТА РЕМЕННОЙ ПЕРЕДАЧИ / OSŁONA PASA / SZÍJVÉDŐ / KRYT ŘEMENE / CUREA DE PROTECȚIE / ZAŠČITA ZA JERMEN / KAYIŞ MUHAFAZASI / KRYT REMEŇA / REMENSKI ŠTITNIK / ŠTITNIK REMENA / ЗАЩИТА НА РЕМЪК
5. KOMPRESSORENHET / ΜΟΝΑΔΑ ΣΥΜΠΙΕΣΤΗ / КОМПРЕССОРНЫЙ УЗЕЛ / JEDNOSTKA SPRĘŻAJĄCA / KOMPRESSZOR EGYSÉG / JEDNOTKA KOMPRESORU/ GRUP COMPRESOR / KOMPRESORSKA ENOTA / KOMPRESÖR ÜNİTESİ / JEDNOTKA KOMPRESORA / KOMPRESORSKA JEDINICA / KOMPRESORSKA JEDINICA / УСТРОЙСТВО НА КОМПРЕСОР
6. ELEKTRISK MOTOR / ΗΛΕΚΤΡΙΚΟΣ ΚΙΝΗΤΗΡΑΣ / ЭЛЕКТРОДВИГАТЕЛЬ / SILNIK ELEKTRYCZNY / VILLANYMOTOR / ELEKTRICKÝ MOTOR / MOTOR ELECTRIC / ELEKTRIČNI MOTOR / ELEKTRİK MOTORU / ELEKTROMOTOR / ELEKTRIČNI MOTOR / ELEKTROMOTOR / ЕЛЕКТРИЧЕСКИ МОТОР
7. TRYKKBRYTER / ΔΙΑΚΟΠΤΗΣ ΠΙΕΣΗΣ / РЕЛЕ ДАВЛЕНИЯ / PRZEŁĄCZNIK CIŚNIENIOWY / NYOMÁSGOMB / TLAKOVÝ SPÍNAČ / REGULATOR DE PRESIUNE / TLAČNO STIKALO / BASINÇ ŞALTERİ / TLAKOVÝ SPÍNAČ / TLAČNA SKLOPKA / PREKIDAČ PRITISKA / ПРЕВКЛЮЧВАТЕЛ НА НАЛЯГАНЕ
8. TRYKKMÅLER / ΜΑΝΟΜΕΤΡΟ / МАНОМЕТР / CIŚNIENIOMIERZ / NYOMÁS KALIBER / TLAKOMĚR / MANOMETRU / MERILNIK TLAKA / BASINÇ ÖLÇÜ ALETİ / SNÍMAČ TLAKU / MANOMETAR / MANOMETAR / ИНДИКАТОР ЗА НАЛЯГАНЕ
9. SVINGHJUL / ΠΕΡΙΣΤΡΕΦΟΜΕΝΟΣ ΤΡΟΧΟΣ / ШАРНИРНОЕ КОЛЕСО / KOŁO OBROTOWE / FORGÓCSAP KERÉK / OTOČNÉ KOLO / ROATĂ PIVOTANTĂ / VRTLJIVO KOLO / YÖNLENDİRME TEKERLEĞİ / OTOČNÉ KOLIESKO / ZAKRETNI KOTAČ / KOTAČ ZA UPRAVLJANJE / ВОДЕЩО КОЛЕЛО
10. KONDENSAVLØP / ΑΠΟΣΤΡΑΓΓΙΣΗ ΣΥΜΠΥΚΝΩΜΑΤΟΣ / УДАЛЕНИЕ КОНДЕНСАТА / SPUST SKROPLIN / KONDENZ ÜRÍTŐ / VÝPUST KONDENZÁTU / SCURGERE CONDENS / ODTOK ZA KONDENZAT / YOĞUŞMA SIVISI TAHLİYESİ / VYPUSTENIE KONDENZÁTU / ODVOD ZA KONDENZAT / ISPUŠTANJE KONDENZATA / ИЗТОЧВАНЕ НА КОНДЕНЗ
11. HJUL / ΤΡΟΧΟΣ / КОЛЕСО / KOŁO / KERÉK / KOLO / ROATĂ / KOLO/ TEKERLEK / KOLIESKO / KOTAČ / KOTAČ / КОЛЕЛО
12. KONTROLLVENTIL / ΒΑΛΒΙΔΑ ΕΛΕΓΧΟΥ / ОБРАТНЫЙ КЛАПАН / ZAWÓR ZWROTNY / ELLENŐRZŐ SZELEP / ZPĚTNÝ VENTIL / SUPAPĂ DE CONTROL / KONTROLNI VENTIL / ÇEKVALF / SPÄTNÝ VENTIL / NEPOVRATNI VENTIL / SIGURNOSNI VENTIL / КОНТРОЛЕН КЛАПАНИ

MOD. ABT

1. TANK / ΔΕΞΑΜΕΝΗ / БАК / ZBIORNIK / TARTÁLY / NÁDRŽ / REZERVOR / REZERVOAR / TANK / NÁDRŽ / SPREMNIK / REZERVOAR / ЦИСТЕРНА
2. ELEKTRISK MOTOR NR. 1 / ΗΛΕΚΤΡΙΚΟΣ ΚΙΝΗΤΗΡΑΣ ΑΡ. 1 / ЭЛЕКТРОДВИГАТЕЛЬ 1 / SILNIK ELEKTRYCZNY 1 /1.SZ. VILLANYMOTOR / ELEKTRICKÝ MOTOR Č. 1 / MOTOR ELECTRIC NR. 1 / ELEKTRIČNI MOTOR 1 / ELEKTRİK MOTORU NO. 1 / ELEKTROMOTOR Č. 1 / ELEKTRIČNI MOTOR BR. 1 / ELEKTROMOTOR BR. 1 / ЕЛЕКТРИЧЕСКИ МОТОР N. 1
3. BÅNDVERN / ΠΡΟΣΤΑΤΕΥΤΙΚΟ ΙΜΑΝΤΑ / ЗАЩИТА РЕМЕННОЙ ПЕРЕДАЧИ / OSŁONA PASA / SZÍJVÉDŐ / KRYT ŘEMENE / CUREA DE PROTECȚIE / ZAŠČITA ZA JERMEN / KAYIŞ MUHAFAZASI / KRYT REMEŇA / REMENSKI ŠTITNIK / ŠTITNIK REMENA / ЗАЩИТА НА РЕМЪК
4. KOMPRESSORENHET NR. 1 / ΜΟΝΑΔΑ ΣΥΜΠΙΕΣΤΗ ΑΡ. 1 / КОМПРЕССОРНЫЙ УЗЕЛ 1 / JEDNOSTKA SPRĘŻAJĄCA 1 / 1. SZ. KOMPRESSZOR / JEDNOTKA KOMPRESORU Č. 1 / GRUP COMPRESOR NR. 1 / KOMPRESORSKA ENOTA 1 / KOMPRESÖR ÜNİTESİ NO. 1 / JEDNOTKA KOMPRESORA Č. 1 / KOMPRESORSKA JEDINICA BR. 1 / KOMPRESORSKA JEDINICA BR. 1 / УСТРОЙСТВО НА КОМПРЕСОР N.
5. KOMPRESSORENHET NR. 2 / ΜΟΝΑΔΑ ΣΥΜΠΙΕΣΤΗ ΑΡ. 2 / КОМПРЕССОРНЫЙ УЗЕЛ 2 / JEDNOSTKA SPRĘŻAJĄCA 2 / 2. SZ. KOMPRESSZOR / JEDNOTKA KOMPRESORU Č. 2 / GRUP COMPRESOR NR. 2 / KOMPRESORSKA ENOTA 2 / KOMPRESÖR ÜNİTESİ NO. 2 / JEDNOTKA KOMPRESORA Č. 2 /KOMPRESORSKA JEDINICA BR. 2 / KOMPRESORSKA JEDINICA BR. 2 / УСТРОЙСТВО НА КОМПРЕСОР N. 2
6. ELEKTRISK MOTOR NR. 2 / ΗΛΕΚΤΡΙΚΟΣ ΚΙΝΗΤΗΡΑΣ ΑΡ. 2 / ЭЛЕКТРОДВИГАТЕЛЬ 2 / SILNIK ELEKTRYCZNY 2 / 2.SZ. VILLANYMOTOR / ELEKTRICKÝ MOTOR Č. 2 / MOTOR ELECTRIC NR. 2 / ELEKTRIČNI MOTOR 2 / ELEKTRİK MOTORU NO. 2 /ELEKTROMOTOR Č. 2 / ELEKTRIČNI MOTOR BR. 1 / ELEKTROMOTOR BR. 2 / ЕЛЕКТРИЧЕСКИ МОТОР N. 2
7. OPPSTART MED STYRINGSENHET YD / ΜΟΝΑΔΑ ΕΛΕΓΧΟΥ ΕΚΚΙΝΗΣΗΣ YD / ПУСКОВОЕ УСТРОЙСТВО YD / JEDNOSTKA STERUJĄCA ROZRUCHEM GW./TRÓJ. / YD INDÍTÁS ELLENŐRZŐ EGYSÉG / ŘÍDICÍ JEDNOTKA STARTU YD / PORNIRE UNITATE DE COMANDĂ YD / KRMILNA ENOTA ZA VKLOP YD / MARŞ KONTROL ÜNİTESİ YD / SPÚŠŤACIA RIADIACA JEDNOTKA / POKRETAČKA JEDINICA YD / STARTNI UPRAVLJAČ YD / ХИДРАВЛИЧНО КОНТРОЛНО УСТРОЙСТВО YD
8. DIREKTEUTLØP TRYKKLUFT / ΑΜΕΣΟ ΣΤΟΜΙΟ ΠΕΠΙΕΣΜΕΝΟΥ ΑΕΡΑ / ПРЯМОЙ ВЫХОД СЖАТОГО ВОЗДУХА / BEZPOŚREDNI WYLOT SPRĘŻONEGO POWIETRZA / KÖZVETLEN SŰRÍTET LEVEGŐ KIMENET / PŘÍMÝ STLAČENÉHO VZDUCHU / ORIFICIU DE EVACUARE AER COMPRIMAT / IZHOD ZA NEPOSREDEN STISNJEN ZRAK / DOLAYSIZ BASINÇLI HAVA ÇIKIŞI / PRIAMY VÝSTUP STLAČENÉHO VZDUCHU / ODVOD IZRAVNOG KOMPRIMIRANOG ZRAKA / DIREKTNI IZLAZ KOMPRIMOVANOG ZRAKA / ДИРЕКТЕН ИЗХОД ЗА СГЪСТЕН ВЪЗДУХ
9. TRYKKBRYTER / ΔΙΑΚΟΠΤΗΣ ΠΙΕΣΗΣ / РЕЛЕ ДАВЛЕНИЯ / PRZEŁĄCZNIK CIŚNIENIOWY / NYOMÁSGOMB / TLAKOVÝ SPÍNAČ / REGULATOR DE PRESIUNE / TLAČNO STIKALO / BASINÇ ŞALTERİ / TLAKOVÝ SPÍNAČ / TLAČNA SKLOPKA / PREKIDAČ PRITISKA / ПРЕВКЛЮЧВАТЕЛ НА НАЛЯГАНЕ
10. TRYKKMÅLER / ΜΑΝΟΜΕΤΡΟ / МАНОМЕТР / CIŚNIENIOMIERZ / NYOMÁS KALIBER / TLAKOMĚR / MANOMETRU / MERILNIK TLAKA / BASINÇ ÖLÇÜ ALETİ / SNÍMAČ TLAKU / MANOMETAR / MANOMETAR / ИНДИКАТОР ЗА НАЛЯГАНЕ
11. KONDENSAVLØP / ΑΠΟΣΤΡΑΓΓΙΣΗ ΣΥΜΠΥΚΝΩΜΑΤΟΣ / УДАЛЕНИЕ КОНДЕНСАТА / SPUST SKROPLIN / KONDENZ ÜRÍTŐ / VÝPUST KONDENZÁTU / SCURGERE CONDENS / ODTOK ZA KONDENZAT / YOĞUŞMA SIVISI TAHLİYESİ / VYPUSTENIE KONDENZÁTU / ODVOD ZA KONDENZAT / ISPUŠTANJE KONDENZATA / ИЗТОЧВАНЕ НА КОНДЕНЗ

INFORMAȚII IMPORTANTE

Citiți și înțelegeți toate instrucțiunile de utilizare, măsurile de siguranță și avertismentele din Manualul de instrucțiuni înainte de a exploata acest compresor sau înainte de a efectua intervenții de mentenanță la acesta. Majoritatea accidentelor care rezultă din exploatarea și mentenanța compresorului sunt cauzate de nerespectarea regulilor de siguranță de bază sau a precauțiilor. Un accident poate fi adesea evitat prin recunoașterea unei situații potențial periculoase înainte de a se produce, și prin respectarea procedurilor de siguranță adecvate. Măsurile de siguranță de bază sunt descrise în secțiunea ”SIGURANȚĂ” din acest Manual de instrucțiuni și în secțiunile care conțin instrucțiunile de operare și mentenanță. Pericolele care trebuie evitate pentru a preveni vătămarea corporală sau deteriorarea utilajului sunt identificate prin ”AVERTIZĂRI” pe compresor și în acest Manual de instrucțiuni. Nu utilizați niciodată acest compresor într-o manieră care nu a fost recomandată în mod specific de producător, decât dacă ați confirmat mai întâi că utilizarea planificată va fi sigură pentru dvs. și pentru ceilalți.

ÎNSEMNĂTATEA CUVINTELOR SEMNAL

AVERTIZARE: indică o situație potențial periculoasă care, dacă este ignorată, ar putea provoca vătămări corporale grave.

ATENȚIE: indică o situație periculoasă care, dacă este ignorată, conduce la vătămări corporale moderate sau poate provoca deteriorarea utilajului.

OBSERVAȚIE: subliniază informațiile esențiale.

SIGURANȚĂ

INSTRUCȚIUNI IMPORTANTE DE SIGURANȚĂ PENTRU UTILIZAREA COMPRESORULUI.

AVERTIZARE:

MOARTEA SAU VĂTĂMAREA CORPORALĂ GRAVĂ POT FI CAUZATE DE UTILIZAREA COMPRESORULUI ÎN CONDIȚII NESIGURE SAU NECORESPUNZĂTOARE. CA SĂ EVITAȚI ACESTE RISCURI, URMAȚI ACESTE INSTRUCȚIUNI DE BAZĂ DE SIGURANȚĂ.

CITIȚI TOATE INSTRUCȚIUNILE

1. **NU ATINGEȚI NICIODATĂ COMPONENTELE ÎN MIȘCARE**
   Nu puneți niciodată mâinile, degetele sau alte părți ale corpului lângă componentele în mișcare ale compresorului.
2. **NU ACȚIONAȚI NICIODATĂ DACĂ DISPOZITIVELE DE PROTECȚIE NU SUNT LA LOCUL LOR**
   Nu utilizați niciodată acest compresor fără toate dispozitivele de protecție sau de siguranță la locul lor, și în stare de funcționare corespunzătoare. Dacă mentenanța sau service-ul necesită îndepărtarea unui dispozitiv de protecție sau a unor elemente de siguranță, asigurați-vă că înlocuiți dispozitivele de protecție sau elementele de siguranță înainte de a relua exploatarea compresorului.
3. **PURTAȚI ÎNTOTDEAUNA OCHELARI DE PROTECȚIE**
   Purtați întotdeauna ochelari de protecție sau un dispozitiv de protecție a ochilor similar. Aerul comprimat nu trebuie niciodată îndreptat către nimeni și spre nicio parte a corpului.
4. **PROTEJAȚI-VĂ ÎMPOTRIVA ELECTROCUTĂRII**
   Evitați contactul corpului cu suprafețe împământate cum ar fi elementele metalice ale compresorului: țevile, rezervorul sau alte elemente metalice. Nu utilizați niciodată compresorul în locuri umede sau ude.
5. **DECONECTAȚI COMPRESORUL**
   Deconectați întotdeauna compresorul de la sursa de alimentare și scoateți aerul comprimat din rezervorul de aer înainte de a efectua lucrări de service, inspecție, mentenanță, curățare, înlocuire sau verificare a oricăror componente.
6. **EVITAȚI PORNIREA ACCIDENTALĂ**
   Nu transportați compresorul în timp ce acesta este conectat la sursa de alimentare sau când rezervorul de aer este umplut cu aer comprimat. Asigurați-vă că butonul regulatorului de presiune este în poziția ”OFF” înainte de a conecta compresorul la sursa de alimentare.
7. **DEPOZITAȚI COMPRESORUL ÎN MOD CORESPUNZĂTOR**
   Atunci când nu este utilizat, compresorul trebuie depozitat într-un loc uscat. A nu se lăsa la îndemâna copiilor.
8. **PĂSTRAȚI SPAȚIUL DE LUCRU CURAT**
   Păstrați zona de lucru curată, eliberați toate zonele de lucru de unelte inutile, deșeuri, mobilier etc. Păstrați locul de muncă ventilat în mod corespunzător. Nu utilizați niciodată compresorul în prezența lichidelor sau a gazelor inflamabile. Compresorul poate genera scântei în timpul funcționării. Nu utilizați compresorul în prezența vopselelor, a combustibililor, a substanțelor chimice, a adezivilor și a altor materiale combustibile sau explozive.
9. **ȚINEȚI COPIII LA DISTANȚĂ**
   Nu lăsați vizitatorii să intre în contact cu prelungitorul compresorului. Toți vizitatorii trebuie ținuți în siguranță, în afara zonei de lucru.
10. **ÎMBRĂCAȚI-VĂ ADECVAT**
    Nu purtați haine care flutură sau bijuterii. Ele pot fi prinse în părțile în mișcare. Purtați cască de protecție în care să băgați părul lung.
11. **NU FACEȚI ABUZ DE CABLU**
    Nu-l deconectați niciodată de la recipient prin smulgere. Feriți cablul de căldură, ulei și muchii ascuțite.
12. **EFECTUAȚI OPERAȚIUNILE DE MENTENAȚĂ ALE COMPRESORULUI CU ATENȚIE**
    Urmați instrucțiunile pentru lubrifiere (nu se aplică celor fără ulei). Verificați periodic cablurile și, dacă sunt deteriorate, trebuie reparate de către o firmă de service autorizată. Verificați periodic prelungitoarele și înlocuiți-le dacă sunt deteriorate. Contactați întotdeauna centrul de service autorizat.
13. **PRELUNGITOARE PENTRU UTILIZARE ÎN AER LIBER**
    Când compresorul este utilizat în aer liber, utilizați numai prelungitoare destinate utilizării în aer liber, marcate în consecință.
14. **FIȚI VIGILENȚI**
    Aveți grijă ce faceți. Folosiți bunul simț. Nu utilizați compresorul când sunteți obosit. Compresorul nu ar trebui să fie utilizat niciodată de către dvs. dacă sunteți sub influența alcoolului, a drogurilor sau a medicamentelor care induc somnolență.
15. **VERIFICAȚI PĂRȚILE DETERIORATE ȘIPIERDEREA DE AER**
    Înainte de o nouă utilizare a compresorului, trebuie verificat cu atenție dacă un dispozitiv de protecție sau o altă parte este deteriorată pentru a determina funcționarea corectă a acesteia, și dacă poate îndeplini funcția prevăzută. Verificați alinierea pieselor în mișcare, legarea pieselor în mișcare, ruperea pieselor, montarea, pierderea aerului și orice alte condiții care ar putea afecta funcționarea acestuia. Un dispozitiv de protecție sau o altă parte deteriorată ar trebui să fie corect reparată sau înlocuită de un centru de service autorizat, cu excepția cazului în care se indică altfel în acest Manual de instrucțiuni. Regulatoarele de presiune defecte vor fi înlocuite de centrul de service autorizat.
    NU UTILIZAȚI COMPRESORUL DACĂ COMUTATORUL NU SE ROTEȘTE PE ON ȘI OFF.
16. **UTILIZAȚI COMPRESORUL NUMAI PENTRU APLICAȚIILE SPECIFICATE ÎN URMĂTORUL MANUAL DE INSTRUCȚIUNI PENTRU APLICAȚIILE SPECIFICATE ÎN URMĂTORUL MANUAL DE INSTRUCȚIUNI**
    Compresorul este un utilaj care produce aer comprimat. Nu utilizați niciodată compresorul pentru alte aplicații decât cele specificate în manualul de instrucțiuni.
17. **MANIPULAȚI COMPRESORUL ÎN MOD CORECT**
    Utilizați compresorul conform instrucțiunilor furnizate în continuare. Nu permiteți niciodată utilizarea compresorului de către copii, persoane care nu cunosc modul de funcționare a acestuia sau de către personal neautorizat.
18. **PĂSTRAȚI TOATE ȘURUBURILE, BOLȚURILE ȘI CAPACELE ÎNTR-UN SINGUR LOC**
    Țineți toate șuruburile, bolțurile și plăcile montate strâns. Verificați periodic starea acestora.

19. PĂSTRAȚI VENTILATORUL MOTORULUI CURAT
Ventilatorul motorului trebuie păstrat curat astfel încât aerul să poată circula liber tot timpul. Verificați nivelul acumulării de praf periodic.

20. UTILIZAȚI COMPRESORUL LA TENSIUNEA NOMINALĂ
Utilizați compresorul la tensiunile specificate pe plăcuța de identificare a acestuia. Dacă utilizați compresorul la o tensiune mai mare decât tensiunea nominală, aceasta va avea ca rezultat o revoluție anormal de rapidă a motorului și poate deteriora unitatea și arde motorul.

21. NU UTILIZAȚI NICIODATĂ UN COMPRESOR CARE ESTE DEFECT SAU FUNCȚIONEAZĂ ANORMAL
Dacă compresorul pare să funcționeze neobișnuit, să producă zgomote ciudate sau altfel să prezinte defecțiuni, opriți-l imediat și aranjați să fie reparat de către un centru de service autorizat.

22. NU ȘTERGEȚI COMPONENTELE DIN PLASTIC CU SOLVENT
Solvenții, cum ar fi gazolina, diluantul, benzina, tetraclorura de carbon și alcoolul pot deteriora și crăpa componentele din plastic. Nu le ștergeți cu astfel de solvenți. Ștergeți componentele din plastic cu o cârpă moale ușor umezită cu apă cu săpun și uscați bine.

23. UTILIZAȚI NUMAI PIESE DE SCHIMB ORIGINALE
Utilizarea piesele de schimb contrafăcute vă poate anula garanția și poate duce la funcționare defectuoasă care, la rândul ei, poate provoca leziuni. Componentele originale sunt disponibile la distribuitorul dvs.

24. NU MODIFICAȚI COMPRESORUL
Nu modificați compresorul. Pentru orice tip de reparații contactați întotdeauna centrul de service autorizat. Modificările neautorizate pot afecta nu numai performanțele compresorului, dar pot să cauzeze accidente sau vătămări personalului desemnat cu reparația, personal care nu are cunoștințele necesare și expertiza tehnică pentru a efectua corect operațiunile de reparații.

25. ÎNCHIDEȚI REGULATORUL DE PRESIUNE ATUNCI CÂND COMPRESORUL NU ESTE UTILIZAT
Când compresorul nu este utilizat, rotiți butonul regulatorului de presiune în poziția ”0” (OFF), deconectați-l de la sursa de alimentare și deschideți robinetul de evacuare pentru a evacua aerul comprimat din rezervorul de aer.

26. NU ATINGEȚI NICIODATĂ SUPRAFAȚA FIERBINTE
Pentru a reduce riscul de arsuri, nu atingeți țevile, capetele, cilindrul și motoarele.

27. NU DIRECȚIONAȚI FLUX DE AER CĂTRE CORP
Risc de vătămare, nu direcționați fluxul de aer către oameni sau animale.

28. GOLIȚI REZERVORUL
Goliți rezervorul zilnic sau după 4 ore de utilizare. Deschideți racordul de evacuare și înclinați compresorul pentru a goli apa acumulată.

29. NU OPRIȚI COMPRESORUL SCOȚÂND ȘTECĂRUL
Utilizați butonul "O/I" (ON/OFF) al regulatorului de presiune.

30. CIRCUITUL PNEUMATIC
Utilizați țevi recomandate, unelte pneumatice care rezistă la o presiune mai mare sau egală cu presiunea maximă de lucru a compresorului.

PIESE DE SCHIMB

La service, utilizați numai piese de schimb identice.
Reparațiile trebuie efectuate numai de către un centru de service autorizat.

AVERTISMENTE

INSTRUCȚIUNI PENTRU ÎMPĂMÂNTARE

Compresorul trebuie împâmantat înainte de a fi pus în funcțiune, pentru a preveni riscul de electrocutare. Compresorul monofazat este echipat cu un cablu cu doi poli, cu împământare. Compresorul trifazic este livrat cu un cablu de alimentare fără ștecăr. Conexiunea electrică trebuie efectuată de un tehnician calificat. Nu dezasamblați niciodată compresorul și nu efectuați alte conexiuni în regulatorul de presiune. Orice reparații trebuie efectuate numai de către centre de service autorizate sau alte centre calificate. Conductorul verde sau verde cu galben al cablului este firul de împământare. Nu conectați niciodată firul verde la un terminal aflat sub tensiune. Înainte de a înlocui ștecărul cablului de alimentare, asigurați-vă că ați conectat firul de împământare. Dacă aveți vreo îndoială, contactați un electrician calificat și verificați legătura la sol.

PRELUNGITOR

Utilizați numai prelungitoare care au ștecăre cu împământare cu trei pini. Înlocuiți sau reparați cablul deteriorat. Asigurați-vă că prelungitorul este în stare bună. Când utilizați un prelungitor, asigurați-vă că utilizați unul suficient de greu pentru a transporta curentul pe care produsul dvs. îl va extrage. Un cablu de dimensiuni reduse va determina o scădere a tensiunii de linie care va duce la pierderea de energie și la supraîncălzire. Diametrul prelungitorului compresoarelor monofazate trebuie să fie proporțional cu lungimea lor: vezi tabelul (fila 1).

Fila1 *SECȚIUNEA VALABILĂ PENTRU O LUNGIME MAXIMĂ DE 20 m monofazat*

CV	kW	220/230V (mm^2)	110/120V (mm^2)
0.75 – 1	0.65 – 0.7	1.5	2.5
1.5	1.1	2.5	4
2	1.5	2.5	4 – 6
2.5 – 3	1.8 – 2.2	4	/

Diametrul prelungitorului compresoarelor trifazice trebuie să fie proporțional cu lungimea lor: a se vedea tabelul (fila 2).

Fila2 *SECȚIUNEA VALABILĂ PENTRU O LUNGIME MAXIMĂ DE 20 m trifazic*

CV	kW	220/230V (mm^2)	380/400V (mm^2)
2 – 3 – 4	1.5 – 2.2 – 3	2.5	1.5
5.5	4	4	2
7.5	5.5	6	2.5
10	7.5	10	4

AVERTIZARE

Evitați pericolul de electrocutare. Nu utilizați niciodată acest compresor cu un cablu electric sau un prelungitor ars sau deteriorat. Verificați periodic toate cablurile electrice. Nu utilizați niciodată în apropierea apei sau în orice mediu care poate genera șoc electric.

PĂSTRAȚI ACESTE INSTRUCȚIUNI ȘI PUNEȚI-LE LA DISPOZIȚIA CELORLALȚI UTILIZATORI AI ACESTEI USTENSILE!

FUNCȚIONAREA ȘI MENTENANȚA

OBSERVAȚIE: Informațiile din acest manual de instrucțiuni sunt concepute pentru a vă ajuta la exploatarea și mentenanța compresorului în condiții de siguranță. Unele ilustrații din acest manual de instrucțiuni pot arăta detalii sau atașamente care diferă de cele de pe compresorul dumneavoastră.

INSTALAREA

Scoateți compresorul din ambalaj (fig.1), asigurați-vă că acesta este în stare perfectă, verificând dacă nu a fost deteriorat în timpul transportului, și efectuați următoarele operații. Montați roțile și clapeta din cauciuc pe rezervoarele pe care nu sunt deja montate, respectând instrucțiunile din fig. 2. În cazul roților gonflabile, presiunea maximă de umflare trebuie să fie de 1,6 bari (24 psi). Amplasați compresorul pe o suprafață plană sau cu o înclinație maximă admisă de 10° (fig.3), într-un loc bine aerisit, protejat împotriva agenților atmosferici și nu într-un loc supus pericolului de explozie. Dacă suprafața este

înclinată și netedă, verificați dacă compresorul se deplasează în timpul funcționării - dacă este cazul, fixați roțile cu două pene. Dacă suprafața este un suport sau un raft poziționat sus, asigurați-vă că nu poate cădea, fixându-l într-un mod adecvat. Pentru a asigura o bună ventilare și o răcire eficientă, cureaua de protecție a compresorului trebuie să fie la cel puțin 100 cm de orice perete (fig. 4). Compresoarele montate pe rezervor, cu picioare fixe, nu trebuie fixate rigid pe sol. În acest caz, vă sfătuim să montați 4 suporți de amortizare.

INSTRUCȚIUNI DE UTILIZARE

- Aveți grijă să transportați corect compresorul, să nu îl răsturnați sau să-l ridicați cu cârlige sau frânghii (fig. 5 - 6)
- Înlocuiți dopul de plastic de pe capacul de protecție (fig. 7 - 8) cu joja (fig. 9) sau cu bușonul de aerisire (fig. 10) furnizat împreună cu broșură de instrucțiuni. Verificați nivelul uleiului, consultând marcajele de referință de pe jojă (fig.9) sau privind prin fereastra de inspecție (fig. 11).

CONEXIUNEA ELECTRICĂ

Compresoarele monofazate sunt livrate cu un cablu electric și cu un ștecăr cu împământare cu doi poli. Compresorul trebuie conectat la o priză cu împământare (fig.12).

Compresoarele trifazice (L1+L2+L3+PE) trebuie instalate de un tehnician specializat. Compresoarele trifazice sunt furnizate fără ștecăr. Conectați un ștecăr la cablu, cu o garnitură inelară care se înșurubează și un gulerul de fixare (fig.13), consultând tabelul de mai jos.

HP	kW	Sursă de alimentare volți/ph	Model ștecăr
2 – 3 – 4	1,5 – 2,2 – 3	220/380/3	
		230/400/3	16A 3 poli + împământare
5,5 – 7,5 – 10	4 – 5,5 – 7,5	220/380/3	
		230/400/3	32A 3 poli + împământare

OBSERVAȚIE: Echipamentul trebuie conectat la o impedanță maximă de 0,37 Ω.

OBSERVAȚIE: Compresoarele instalate pe rezervorul de 500 l cu o capacitate de HP7,5/5,5 kW și HP10/7,5 kW pot fi livrate cu o unitate de comandă de pornire de tip stea/triunghi, în timp ce TANDEM (cele 2 elemente de pompare pe același rezervor) sunt livrate cu o unitate de control temporizată pentru eșalonarea pornirii celor două elemente de pompare.

Instrucțiuni de instalare:
- Fixați cutia unității de comandă pe un perete sau pe un suport fix și conectați-o la un cablu de alimentare cu ștecăr, cu un diametru proporțional cu lungimea sa.
- Orice daună cauzată de conexiunile incorecte ale cablului electric la rețea, exclude automat garanția componentelor electrice. Pentru a evita erorile de conectare, vă sfătuim să contactați un tehnician specializat.

IMPORTANT:

Nu folosiți niciodată priza cu împământare în locul firului neutru. Împământarea trebuie să respecte standardele de siguranță (EN 60204). Ștecărul cablului de alimentare nu trebuie utilizat ca întrerupător, ci trebuie montat într-o priză electrică controlată de un întrerupător diferențial adecvat (disjunctor).

PORNIREA

Verificați dacă rețeaua de alimentare cu energie electrică este în concordanță cu cea indicată pe plăcuța cu date electrice (fig.14), toleranța admisă este de +/-5%. La prima pornire a compresoarelor care funcționează la tensiune trifazică, verificați direcția de rotație a ventilatorului comparând-o cu direcția săgeții de pe cureaua de protecție sau de pe carcasa de protecție. În compresorul SILENT, verificați dacă debitul de aer este în direcția ilustrată în fig. 21A. Rotiți sau apăsați butonul situat în partea superioară (fig.15) în poziția ”0” (în funcție de tipul regulatorului de presiune montat pe aparat). Băgați ștecărul în priza de alimentare (fig. 12 - 13) și porniți compresorul, rotind butonul regulatorului de presiune în poziția “I”. Compresorul este complet automat și este controlat de regulatorul de presiune care îl oprește atunci când presiunea rezervorului atinge valoarea maximă și îl repornește când scade la valoarea minimă. Diferența de presiune dintre valorile maxime și minime este de obicei de aproximativ 2 bari (29 psi). De ex .: compresorul se oprește când atinge valoarea de 8 bari (116 psi - presiune maximă de lucru) și repornește automat când presiunea din interiorul rezervorului scade la 6 bari (87 psi). După conectarea compresorului la linia de alimentare, încărcați-l la presiunea maximă și verificați exact modul în care funcționează utilajul. Atunci când temperatura este <10°C, se recomandă efectuarea primei porniri cu rezervorul descărcat (0 bar); se recomandă depresurizarea rezervorului din nou, în cazul în care compresorul s-a oprit la temperatură scăzută în 30 de minute de la prima pornire.

COMPRESOARE CU PORNIRE DE LA UNITATEA DE COMANDĂ (fig. 16)

Băgați ștecărul în priza de alimentare (fig.13) și rotiți butonul regulatorului de presiune în poziția “I” (ON) (fig. 17). Rotiți comutatorul principal de alimentare ”A” de pe unitatea de comandă în poziția "I" - alimentarea este semnalizată de indicatorul alb ”E” care se aprinde. Rotiți comutatorul ”B” în poziția 1 pentru a porni compresorul. Dacă indicatorul luminos al supapei solenoide ”D” și indicatorul luminos ”C” al motorului se aprind în această ordine, înseamnă că utilajul funcționează perfect (fig.18).

COMPRESOARE TANDEM CU UNITATE DE COMANDĂ TEMPORIZATĂ (fig.17)

Băgați ștecărul în priza de alimentare (fig.13) și rotiți butonul regulatorului de presiune în poziția “I” (ON). Rotiți comutatorul principal de alimentare ”A” de pe unitatea de comandă în poziția 1 - alimentarea este semnalizată de indicatorul alb ”E” care se aprinde; rotiți comutatorul ”B” pentru a porni compresorul.
Poz. 1 funcționează numai elementul de pompare nr. 1; Poz. 2 funcționează numai elementul de pompare nr. 2; Poz. 3 ambele elemente de pompare funcționează simultan, la momente de pornire eșalonate.
Compresorul este complet automat și este controlat de regulatorul de presiune care îl oprește atunci când presiunea rezervorului atinge valoarea maximă și îl repornește când scade la valoarea minimă.

OBSERVAȚIE: Capul/cilindrul/furtunul de alimentare pot atinge temperaturi ridicate. Aveți grijă când lucrați în apropierea acestor părți și nu le atingeți pentru a evita eventualele arsuri (fig.18 - 19).

IMPORTANT

Electrocompresoarele trebuie să fie conectate la o priză electrică protejată de un întrerupător diferențial adecvat (disjunctor). Motorul compresoarelor GM este echipat cu un disjunctor automat amplasat în interiorul bobinei - aceasta oprește compresorul atunci când temperatura motorului atinge valori excesiv de ridicate. Dacă întrerupătorul este declanșat, compresoarele repornesc automat după 10-15 minute. Motoarele compresoarelor de tip VX sunt livrate cu un disjunctor automat cu protecție amperometrică, cu resetare manuală, care se află în afara capacului plăcii de borne. Când disjunctorul este declanșat, așteptați câteva minute și apoi resetați-l manual (fig.20). Motoarele compresoarelor din seria AB sunt livrate cu un disjunctor automat cu protecție amperometrică, cu resetare manuală, amplasat pe capacul plăcii de borne. Când disjunctorul este declanșat, așteptați câteva minute și apoi resetați-l manual (fig.20). Dispozitivul de siguranță este automat în compresoarele trifazice și Silent. Când disjunctorul este declanșat, regulatorul de presiune este eliberat în poziția ”0” (OFF). Așteptați câteva minute și întoarceți regulatorul de presiune în poziția “I” (ON). La compresoarele livrate cu unitate de comandă, disjunctorul este instalat în interiorul unității de comandă.
Când disjunctorul este declanșat, respectați următoarea procedură (fig. 22):

- Rotiți butoanele de pe capacul unității de comandă în poziția ”0”, deschideți capacul și apăsați butonul 1 al disjunctorului. Închideți capacul unității de comandă și reporniți compresorul, respectând operațiunile descrise în paragraful ”Pornirea compresoarelor cu unitate de comandă”.

Aceleași instrucțiuni se aplică și compresoarelor alimentate la 60 Hz.

REGLAREA PRESIUNII DE LUCRU (fig. 23)

Nu trebuie să utilizați presiunea maximă de lucru în orice moment. Dimpotrivă, unealta pneumatică utilizată necesită adesea o presiune mai mică. La compresoarele livrate cu reductor de presiune, presiunea de lucru trebuie reglată în mod corespunzător. Eliberați butonul reductorului de presiune tragându-l în sus, reglați presiunea la valoarea cerută prin rotirea butonului în sensul acelor de ceasornic pentru a mări presiunea, și în sens invers acelor de ceasornic pentru a o reduce. Când ați obținut o presiune optimă, blocați butonul apăsând în jos (fig. 23). Pentru reductoarele de presiune fără manometru, presiunea setată poate fi observată pe scara gradată situată pe corpul reductorului. La reductoarele de presiune echipate cu un manometru, presiunea poate fi observată pe acesta. AVERTIZARE: Unele regulatoare de presiune nu au ”împingeți pentru blocare”, prin urmare, rotiți pur și simplu butonul pentru a regla presiunea.

MENTENANȚĂ

Înainte de a desfășura orice lucrări de mentenanță la compresor, asigurați-vă de următoarele:
- Comutatorul de alimentare principal este în poziția “0”.
- Regulatorul de presiune și unitatea de comandă se opresc, în poziția “0”.
- Nu există presiune în rezervorul de aer.

La fiecare 50 de ore de funcționare: vă sfătuim să demontați filtrul de aspirație și să curățați elementul de filtrare suflând aer comprimat în acesta (fig.24). Vă recomandăm să înlocuiți elementul de filtrare cel puțin o dată dacă compresorul funcționează într-un mediu curat, dar mai des dacă este într-un mediu cu praf. În modelul Silent, elementul de filtrare poate fi înlocuit prin scoaterea dulapului de izolare fonică și procedând în același mod ca și pentru modelele AB (fig.29a). Compresorul generează condens care se acumulează în rezervor. Condensul din rezervor trebuie golit cel puțin o dată pe săptămână, prin deschiderea robinetului de evacuare (fig. 26) de sub rezervor. Aveți grijă dacă există aer comprimat în interiorul cilindrului deoarece apa ar putea curge cu forță considerabilă. Presiune recomandată: 1 ÷ 2 bari max. Condensul compresoarelor care sunt lubrifiate cu ulei nu trebuie evacuat în canalizare sau dispersat în mediul înconjurător deoarece conține ulei.

SCHIMBAREA ULEIULUI - UMPLEREA CU ULEI

Compresorul este umplut cu ulei “GSP High-Performance”. Vă recomandăm o schimbare completă a uleiului în elementul de pompare în primele 100 de ore de funcționare. Dulapul de izolare fonică (Fig.29A) trebuie scos mai întâi din modelul Silent. Deșurubați bușonul de evacuare a uleiului de pe capacul carcasei, lăsați tot uleiul să curgă și înșurubați din nou bușonul (fig. 27 - 28). Turnați ulei în orificiul superior al capacului carcasei (fig.29 - 30) până când atinge nivelul indicat pe jojă (fig. 9) sau indicator (fig.11) Turnați ulei în orificiul superior al capului (fig.30) în unitățile asistate de curea proiectate pentru a se umple prin zona respectivă. O dată pe săptămână verificați nivelul uleiului din elementul de pompare (fig.11) și verificați dacă este necesar să completați. Pentru funcționarea la o temperatura ambiantă cuprinsă între -5°C și 40°C, utilizați ulei sintetic. Avantajul acestui ulei este acela că nu-și pierde caracteristicile nici în timpul iernii, nici vara. Nu evacuați uleiul uzat în canalizare și nu îl aruncați în mediul înconjurător.

RESPECTAȚI ACEST TABEL REFERITOR LA SCHIMBĂRILE DE ULEI

TIPUL DE ULEI	ORE DE FUNCȚIONARE
FIAC ALTAIR PRO	400
FIAC OIL MINERALE	100

In caz de urgenta pot fi utilizte si uleiuri de motor auto sintetice (fara a le amesteca cu uleiul din pompa). Acestea vor fi inlocuite cu ulei special in cel mai scurt timp. Pot fi folosite, de ex: AGIP Sint 2000 Evolution - BP Visco 5000 - ESSO Ultron - MOBIL Mobil 1 sau alte uleiuri sintetice 5W30 - 5W40

CE TREBUIE SĂ FACEȚI DACĂ APAR MICI DEFECȚIUNI

Pierdere de aer în supapa de sub regulatorul de presiune

Această problemă depinde de strângerea lejeră a supapei de control - efectuați următoarea acțiune (fig. 31):
- Evacuați toată presiunea din rezervor
- Deșurubați cap hexagonal al supapei (A)
- Curățați cu atenție atât discul de cauciuc (B), cât și locașul acestuia.
- Reasamblați corect toate componentele.

Pierderi de aer

Acestea pot fi cauzate de strângerea lejeră a unui cuplaj - verificați toate cuplajele, umezindu-le cu apă cu săpun.

Compresorul se rotește, dar nu încarcă

Compresoare coaxiale: (fig. 32)
- poate fi cauzată de defectarea supapelor (C1 - C2) sau a unei garnituri (B1 - B2): înlocuiți piesa deteriorată.

Compresoare cu antrenare prin curea: (fig.33)
- poate fi cauzată de defectarea supapelor (F1 - F2) sau a unei garnituri (D1 - D2): înlocuiți piesa deteriorată.
- Verificați dacă există prea mult condens în interiorul rezervorului.

Compresorul nu pornește

Dacă compresorul are probleme la pornire, verificați următoarele:
- Se potrivește puterea rețelei cu cea de pe plăcuța cu date (fig.14)
- Prelungitoarele au diametrul sau lungimea adecvate
- Mediul de lucru este prea rece (sub 0°C)
- Pentru seria VX/AB: a fost declanșat disjunctorul (fig. 20)
- Există ulei în carcasă pentru a asigura lubrifierea (fig.11)
- Este alimentată linia electrică cu curent (prizele bine conectate, disjunctorul, siguranțele în stare bună).

Compresorul nu se oprește

- Dacă compresorul nu se oprește la atingerea presiunii maxime, intră în funcțiune supapa de siguranță a rezervorului. Pentru a repara supapa, contactați cel mai apropiat centru de service.

IMPORTANT

- Nu deconectați pentru niciun motiv nicio conexiune în timp ce rezervorul este sub presiune, verificați întotdeauna ca rezervorul să fie depresurizat.
- Nu găuriți, nu sudați sau deformați intenționat rezervorul de aer comprimat.
- Nu efectuați nicio lucrare la compresor decât dacă ați deconectat ștecărul.
- Temperatura în mediul de funcționare: 0°C +35°C.
- Nu direcționați jeturi de apă sau lichide inflamabile spre compresor.
- Nu amplasați obiecte inflamabile lângă compresor.
- În timpul perioadelor de oprire, rotiți regulatorul de presiune în poziția “0” (OFF).
- Nu îndreptați niciodată jetul de aer spre oameni sau animale (fig. 34)
- Nu transportați compresorul în timp ce rezervorul este presurizat.
- Aveți grijă cu privire la unele părți ale compresorului, cum ar fi capul și furtunurile de alimentare, deoarece acestea pot atinge temperaturi ridicate.

Nu atingeți aceste părți pentru a evita arsurile (fig. 18 - 19)
- Transportați compresorul, ridicându-l sau trăgându-l cu dispozitivele de prindere sau mânerele corespunzătoare (fig. 4 - 6)
- Țineți copiii și animalele departe de zona de operare a utilajului.
- Dacă utilizați compresorul pentru vopsire:

a) Nu lucrați în medii închise sau în apropierea flăcărilor deschise;
b) Asigurați-vă că există o ventilație corespunzătoare la locul de muncă;
c) Protejați-vă nasul și gura cu o mască potrivită. (fig. 35)

- Dacă cablul electric sau ștecărul sunt deteriorate, nu utilizați compresorul și contactați un centru de service autorizat pentru a înlocui elementul defect cu o piesă de schimb originală.
- În cazul în care compresorul este amplasat pe un raft sau pe un suport deasupra podelei, acesta trebuie fixat pentru a preveni căderea în timpul funcționării.
- Nu puneți obiecte sau mâinile în interiorul grilajului de protecție pentru a nu vă răni sau pentru a nu deteriora compresorul. (fig. 36)
- Nu utilizați compresorul ca pe un obiect contondent spre lucruri sau animale, pentru a evita deteriorarea gravă.
- După ce ați terminat de utilizat compresorul, scoateți întotdeauna ștecărul din priză.

ELECTROCOMPRESOARE MODELE GM
Presiune maximă de lucru 8,5 bari
Presiune minimă de lucru 8 bari

ELECTROCOMPRESOARE MODELE VX
Presiune maximă de lucru 10,5 bari
Presiune minimă de lucru 10 bari

ELECTROCOMPRESOARE MODELE AB
Presiune maximă de lucru 10,5 bari
Presiune minimă de lucru 10 bari

N.B. Compresoarele în două trepte pot fi livrate la cerere pentru a fi utilizate cu o presiune de până la 14 bari. În acest caz:
Presiune maximă de lucru 14,75 bari
Presiune minimă de lucru 14 bari
Modelul Silent este alcătuit din modelul AB completat cu un dulap de izolare fonică. Datele tehnice și instrucțiunile din acest manual pentru modelele AB se aplică și modelelor Silent derivate.

OBSERVAȚIE: Pentru piața europeană, rezervoarele compresoarelor sunt fabricate în conformitate cu Directiva CE2009/105. Pentru piața europeană, compresoarele sunt fabricate în conformitate cu Directiva CE2006/42.

Presiunea acustică măsurată în câmp deschis la o distanță de 4m: ±3dB(A) la presiunea maximă de lucru. (fila 3)

GM			VX		
CV/kW	**RPM**	**dB(A)**	**CV/kW**	**RPM**	**dB(A)**
0.75/0.65	1700-1450	72	2/1.5	1700-1450	72
1.5/1.1	3400-2850	72	2.5/1.8	1450	72
2/1.5	3450-2850	72	3/2.2	2850	73
2.5/1.8	2850	73	/	/	/

AB		
Mod.	**CV/kW**	**dB(A)**
CCS	2 – 1.5	72
CCS	3 – 2.2	74
AB 268	2 – 1.5	72
AB 348	3 – 2.25	74
AB 360	3 – 2.2	74
AB 415	3 – 2.25	76
AB 515	4 – 3	78
AB 498	4 – 3	74
AB 525	5.5 – 4	76
AB 538	4 – 3	71
AB 598	5.5 – 4.1	75
AB 678	5.5 – 4.1	74
AB 858	7.5 – 5.5	76
AB 998	10 – 7.5	78
AB 1000	10 – 7.5	77

Nivelul presiunii acustice poate crește de la 1 la 10 dB(A) în funcție de locul în care este instalat compresorul.

INSTRUCȚIUNI PENTRU UTILIZAREA ȘI MENTENANȚA VASULUI DE PRESIUNE

Vasul de presiune este destinat a fi utilizat pentru depozitarea aerului comprimat sau a azotului. Acesta a fost conceput mai ales pentru aplicații statice. Nu au fost luate în considerare sarcinile datorate vântului, cutremurelor sau momentelor de reacție, sau forțelor generate de racorduri sau conducte.
Pentru a asigura funcționarea vasului de aer comprimat în condiții de siguranță, trebuie garantată utilizarea corespunzătoare a acestuia. În acest scop, utilizatorul trebuie să procedeze după cum urmează:
1) utilizați recipientul în mod corespunzător, în limitele de presiune și temperatură indicate pe plăcuța de identificare și pe raportul de testare, care trebuie păstrate cu grijă;
2) este interzisă sudura pe vas;
3) asigurați-vă că vasul este completat cu fitinguri adaptate și adecvate de siguranță și control și înlocuiți-le cu unele echivalente, dacă este cazul. Supapa de siguranță, în mod special, trebuie să fie aplicată corect direct pe recipient, fără posibilitatea de a fi interpusă; trebuie să prezinte, de asemenea, o capacitate de descărcare mai mare decât cantitatea de aer care poate fi introdusă în recipient, trebuie calibrată și sigilată la presiunea maximă admisă indicată pe plăcuța de identificare;
4) Asigurați-vă că există o ventilație corespunzătoare la locul de muncă; nu amplasați obiecte inflamabile lângă compresor.
5) montați vasul de presiune cu suporți de amortizare, pentru a evita riscul ca recipientul să fie supus vibrațiilor dăunătoare în timpul funcționării, ceea ce ar putea duce la defecțiuni cauzate de suprasolicitare.

6) Coroziunea trebuie evitată: în funcție de condițiile de utilizare, se poate acumula condens în interiorul rezervorului, iar acest lucru trebuie golit zilnic. Acest lucru se poate face manual, prin deschiderea robinetului de scurgere sau prin intermediul dispozitivului de evacuare automată a condensului, dacă este montat în rezervor. În timpul operațiunilor de mentenanță, periodic, utilizatorul sau un expert al serviciului de clienți trebuie să verifice dacă interiorul este corodat și să efectueze un control vizual extern. Dacă receptorul este utilizat cu un compresor fără ulei sau într-un mediu care are un nivel ridicat de umiditate, sau în condiții nefavorabile (ventilație slabă, agenți corozivi, ...), inspecțiile ar trebui efectuate mai des.
Verificările legale trebuie efectuate în conformitate cu legile și reglementările locale în care este utilizat receptorul.

7) Acționați în mod rezonabil și cu atenție, conform prevederilor existente.
MODIFICAREA FĂRĂ AUTORIZAȚIE ȘI UTILIZAREA IMPROPRIE A VASULUI SUNT INTERZISE.
Utilizatorii trebuie să respecte legile privind funcționarea echipamentelor sub presiune în vigoare în țările respective.

SFATURI PENTRU O FUNCȚIONARE EFICIENTĂ

- Pentru o funcționare eficientă a utilajului la sarcină continuă și la presiunea maximă de lucru, asigurați-vă că temperatura mediului de lucru în interior nu depășește 25°C.
- Vă sfătuim să utilizați compresorul la o presiune de lucru de maxim 70% pe oră, la sarcină maximă, deoarece aceasta asigură o funcționare eficientă a produsului pe termen lung.

PĂSTRAREA COMPRESORULUI AMBALAT ȘI DESPACHETAT

Pe toată perioada în care compresorul nu este utilizat, înainte să-l despachetați, depozitați-l într-un loc uscat la o temperatură cuprinsă între 5°C și 45°C, ferit de intemperii.
Pe toată perioada în care compresorul nu este utilizat, după ce l-ați despachetat, în timp ce așteptați să-l porniți sau din cauza opririlor de producție, acoperiți-l cu o prelată pentru a-l proteja de praf, care se pot depune pe componente. Dacă nu este folosit pentru perioade lungi de timp, trebuie înlocuit uleiul și trebuie verificată eficacitatea operațională a compresorului.

RACORDURI PNEUMATICE

Asigurați-vă că utilizați întotdeauna furtunuri pentru aer comprimat cu caracteristici de presiune maximă adecvate pentru compresor. Nu încercați să reparați furtunurile dacă sunt defecte.

NE REZERVĂM DREPTUL DE A ADUCE MODIFICĂRI DE CĂTE ORI ESTE NECESAR FĂRĂ NOTIFICARE PREALABILĂ.

KABLINGSDIAGRAM – ΔΙΑΓΡΑΜΜΑ ΣΥΝΔΕΣΜΟΛΟΓΙΑΣ – МОНТАЖНАЯ СХЕМА – SCHEMAT OKABLOWANIA – BEKÖTÉSI RAJZ - SCHÉMA ZAPOJENÍ – SCHEMA ELECTRICĂ – SHEMA OŽIČENJA – KABLO ŞEMASI - SCHÉMA ZAPOJENIA - DIJAGRAM OŽIČENJA - ELEKTRIČNI DIJAGRAM - СХЕМА НА СВЪРЗВАНЕ

	NO	EL	RU	PL	HU
A	STRØMFORSYNING	ΠΑΡΟΧΗ ΗΛΕΚΤΡΙΚΟΥ ΡΕΥΜΑΤΟΣ	ИСТОЧНИК ПИТАНИЯ	ZASILANIE ELEKTRYCZNE	TÁPEGYSÉG
P	TRYKKBRYTER	ΔΙΑΚΟΠΤΗΣ ΠΙΕΣΗΣ	РЕЛЕ ДАВЛЕНИЯ	PRZEŁĄCZNIK CIŚNIEN-IOWY	NYOMÁSGOMB
T	AUTOMATISK TERMISK VERNEBRYTER	ΑΥΤΟΜΑΤΟΣ ΔΙΑΚΟΠΤΗΣ ΘΕΡΜΙΚΗΣ ΠΡΟΣΤΑΣΙΑΣ	АВТОМАТИЧЕСКИЙ ЗАЩИТНЫЙ ТЕРМОВЫКЛЮЧАТЕЛЬ	AUTOMATYCZNY BEZPIECZNIK TERMICZNY	AUTOMATA HŐVÉDELEM GOMB
TM	MANUELL AMPEROMETRIC BESKYTTELSE	ΧΕΙΡΟΚΙΝΗΤΙΚΗ ΑΜΠΕΡΟΜΕΤΡΙΚΗ ΠΡΟΣΤΑΣΙΑ	РУЧНАЯ АМПЕРОМЕТРИЧЕСКАЯ ЗАЩИТА	RĘCZNY BEZPIECZNIK AMPEROMETRYCZNY	KÉZI AMPERMÉRÉS VÉDŐ
C	KONDENSATOR	ΣΥΜΠΥΚΝΩΤΗΣ	КОНДЕНСАТОР	KONDENSATOR	KONDENZÁLÓ
M	MOTOR	ΚΙΝΗΤΗΡΑΣ	ДВИГАТЕЛЬ	SILNIK	MOTOR
AU	HJELPEVIKLING	ΒΟΗΘΗΤΙΚΗ ΚΑΛΩΔΙΩΣΗ	ВСПОМОГАТЕЛЬНАЯ ОБМОТКА	UZWOJENIE POMOCNICZE	TARTALÉK TEKERCSELÉS
AM	STARTVIKLING	ΚΑΛΩΔΙΩΣΗ ΕΚΚΙΝΗΣΗΣ	ПУСКОВАЯ ОБМОТКА	UZWOJENIE URUCHAMIAJĄCE	INDÍTÓ TEKERCSELÉS
	CZ	**RO**	**SL**	**TR**	**SK**
A	NAPÁJENÍ	SURSĂ DE ALIMENTARE	NAPAJANJE	GÜÇ KAYNAĞI	NAPÁJACÍ ZDROJ
P	TLAKOVÝ SPÍNAČ	REGULATOR DE PRESIUNE	TLAČNO STIKALO	BASINÇ ŞALTERİ	TLAKOVÝ SPÍNAČ
T	AUTOMATICKÝ TEPELNÝ OCHRANNÝ SPÍNAČ	DISJUNCTOR AUTOMAT DE PROTECȚIE	SAMODEJNO TERMIČNO ZAŠČITNO STIKALO	OTOMATİK TERMAL KO-RUMA ŞALTERİ	SPÍNAČ AUTOMATICKEJ TEPELNEJ OCHRANY
TM	AMNUÁLNÍ AMPÉRMET-RICKÁ OCHRANA	PROTECȚIE AMPEROMETRICĂ MANUALĂ	ROČNA AMPEROMETRIČA ZAŠČITA	MANUEL AMPERMETRİK KORUMA	MANUÁLNA AMPÉROMETRICKÁ OCHRANA
C	KONDENZÁTOR	CONDENSATOR	KONDENZATOR	YOĞUŞTURUCU	KONDENZÁTOR
M	MOTOR	MOTOR	MOTOR	MOTOR	MOTOR
AU	POMOCNÉ VINUTÍ	BOBINĂ AUXILIARĂ	POMOŽNO NAVITJE	YARDIMCI SARGI	POMOCNÉ VINUTIE
AM	STARTOVACÍ VINUTÍ	BOBINĂ DE PORNIRE	ZAGONSKO NAVITJE	BAŞLATMA SARGISI	POČIATOČNÉ VINUTIE
	HR	**BS**	**BG**		
A	NAPAJANJE ELEKTRIČNOM ENERGIJOM	NAPAJANJE	ЕЛЕКТРИЧЕСКО ЗАХРАНВАНЕ		
P	TLAČNA SKLOPKA	TLAČNA SKLOPKA	ПРЕВКЛЮЧВАТЕЛ НА НАЛЯГАНЕ		
T	AUTOMATSKI TERMALNI ZAŠTITNI PREKIDAČ	AUTOMATSKI TERMALNI ZAŠTITNI PREKIDAČ	ПРЕКЪСВАЧ ЗА АВТОМАТИЧНА ТЕРМО ЗАЩИТА		
TM	MANUALNA AMPEROMETRIČKA ZAŠTITA	RUČNA AMPERMETRIJSKA ZAŠTITA	РЪЧНА АМПЕРО-МЕТРИЧНА ЗАЩИТА		
C	KONDENZATOR	KONDENZATOR	КОНДЕНЗАТОР		
M	MOTOR	MOTOR	МОТОР		
AU	POMOĆNI NAMOT	POMOĆNI NAMOTAJ	ПОМОЩНО НАВИВАНЕ		
AM	POKRETNI NAMOT	POČETNI NAMOTAJ	НАЧАЛНО НАВИВАНЕ		

KABLINGSDIAGRAM – ΔΙΑΓΡΑΜΜΑ ΣΥΝΔΕΣΜΟΛΟΓΙΑΣ – МОНТАЖНАЯ СХЕМА – SCHEMAT OKABLOWANIA – BEKÖTÉSI RAJZ - SCHÉMA ZAPOJENÍ – SCHEMA ELECTRICĂ – SHEMA OŽIČENJA – KABLO ŞEMASI - SCHÉMA ZAPOJENIA - DIJAGRAM OŽIČENJA - ELEKTRIČNI DIJAGRAM - СХЕМА НА СВЪРЗВАНЕ

V230/50-60/1
V115/60/1

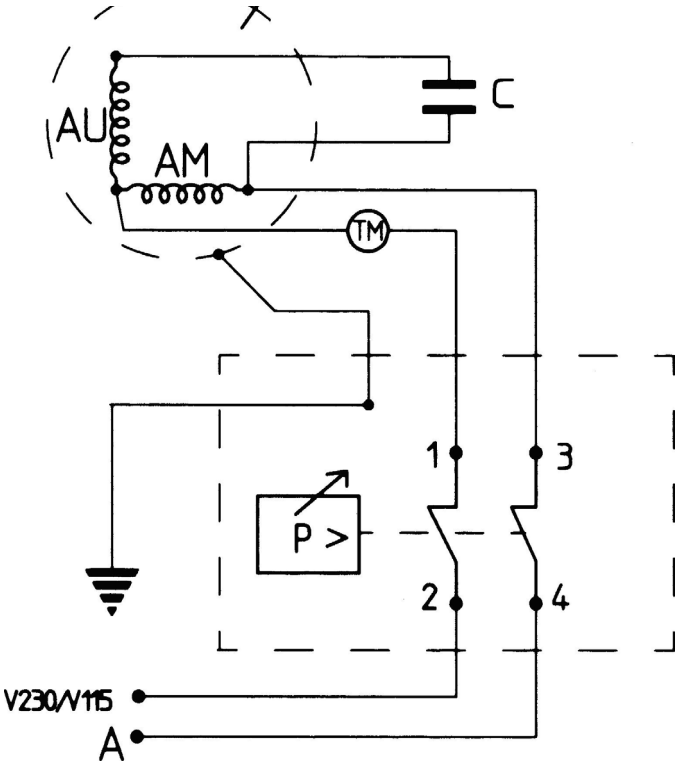

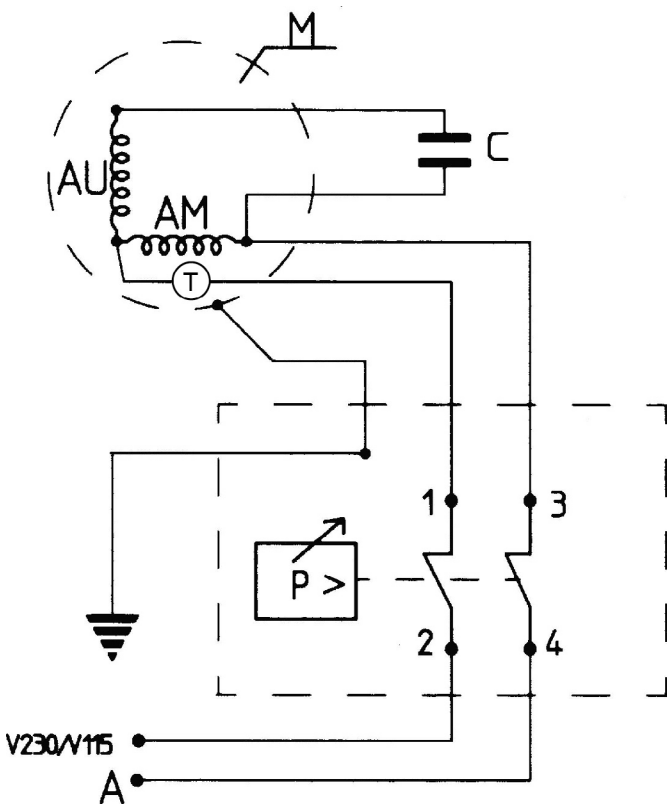

V220-230/50-60/3
V380-400/50-60/3

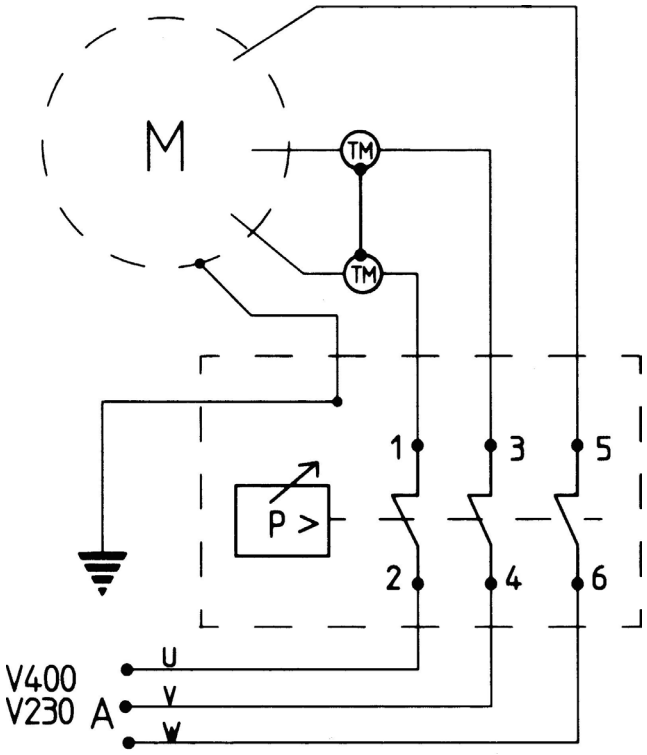

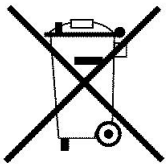

IT ***L'apparecchio non può essere smaltito nei normali rifiuti domestici.*** *Questo apparecchio dispone di contrassegno ai sensi della direttiva europea 2012/19/UE in materia di apparecchi elettrici ed elettronici (waste electrical and electronic equipment - WEEE).* *Questa direttiva definisce le norme per la raccolta e il riciclaggio degli apparecchi dismessi valide su tutto il territorio dell'Unione Europea. Per la restituzione di un dispositivo dismesso, si prega di servirsi dei sistemi di restituzione e di raccolta messi a disposizione nei singoli paesi di utilizzo.*	***EN*** ***The device may not be disposed of with household rubbish.*** *This appliance is labelled in accordance with European Directive 2012/19/UE concerning used electrical and electronic appliances (waste electrical and electronic equipment - WEEE).* *The guideline determines the framework for the return and recycling of used appliances as applicable throughout the EU. To return your used device, please use the return and collection systems available to you.*	***DE*** ***Das Gerät darf nicht mit dem Siedlungsabfall (Hausmüll) entsorgt werden.*** *Dieses Gerät ist entsprechend der europäischen Richtlinie 2012/19/UE über Elektro- und Elektronik-Altgeräte (waste electrical and electronic equipment - WEEE) gekennzeichnet.* *Die Richtlinie gibt den Rahmen für eine EU-weit gültige Rücknahme und Verwertung der Altgeräte vor. Für die Rückgabe Ihres Altgeräts nutzen Sie bitte die Ihnen zur Verfügung stehenden Rückgabe- und Sammelsysteme.*
ES ***El equipo no debe eliminarse junto con la basura urbana (basura doméstica).*** *Este aparato está marcado con la Directiva europea 2012/19/UE relativa al uso de aparatos eléctricos y electrónicos (waste electrical and electronic equipment - WEEE).* *La directiva proporciona el marco general válido en todo el ámbito de la Unión Europea para la retirada y la reutilización de los residuos de los aparatos eléctricos y electrónicos. Para la devolución de su antiguo dispositivo utilice los sistemas de recogida y devolución disponibles y específicos.*	***FR*** ***Il est interdit d'éliminer l'appareil avec les déchets urbains (déchets ménagers).*** *Cet appareil est marqué selon la directive européenne 2012/19/UE relative aux appareils électriques et électroniques usagés (waste electrical and electronic equipment - WEEE).* *La directive définit le cadre pour une reprise et une récupération des appareils usagés applicables dans les pays de la CE. Pour renvoyer votre ancien appareil, utilisez les systèmes de renvoi et de collecte qui vous sont proposés.*	***NO*** ***Apparatet må ikke kastes i vanlig husholdningsavfall.*** *Dette apparatet er merket i henhold til det europeiske direktivet 2012/19/EU om elektrisk og elektronisk utstyr (WEEE).* *Dette direktivet fastsetter regler for innsamling og gjenbruk av demonterte apparater i hele EU. For å returnere et kassert apparat, må du benytte de retur- og innsamlingssystemene, som er tilgjengelige i de enkelte brukerlandene.*
BL ***Уредът не може да се изхвърля заедно с нормалните битови отпадъци.*** *Този уред разполага с маркировка съгласно Европейската директива 2012/19/UE в сферата на електрическите и електронните уреди (отпадъци от електрическо и електронно оборудване - WEEE).* *Настоящата директива определя правилата за събиране и рециклиране на употребявани уреди, валидни на територията на Европейския съюз. За връщането на един употребяван уред, моля, използвайте системите за връщане и събиране, предоставени в отделните държави, в които той се употребява.*	***FI*** ***Laitetta ei saa hävittää kotitalousjätteen mukana.*** *Tässä laitteessa on sähkö- ja elektroniikkalaiteromua koskevan EU-direktiivin 2012/19/EY mukainen merkintä (Waste Electrical and Electronic Equipment - WEEE).* *Kyseinen direktiivi määrittää käytöstä poistettujen laitteiden keräykseen ja kierrätykseen liittyvät määräykset kaikissa EU-maissa. Käytöstä poistetun laitteen palauttamista varten, käänny käyttömaissa käytössä olevien palautus- ja keräysjärjestelmien puoleen.*	***PT*** ***O aparelho não pode ser eliminado junto com os resíduos domésticos normais.*** *Esse aparelho dispõe de marca nos termos da diretiva europeia 2012/19/UE em matéria de aparelhos elétricos e eletrónicos (Resíduos de Equipamentos Elétricos e Eletrónicos - REEE).* *Essa diretiva define as normas para a recolha e reciclagem dos aparelhos desativados válidos em todo o território da União Europeia. Para a restituição de um dispositivo desativado, solicitamos utilizar os sistemas de restituição e recolha colocados a disposição no país de utilização.*
HR ***Uređaj se ne smije odlagati u normalnom kućnom otpadu.*** *Uređaj ima oznaku sukladno europskoj direktivi 2012/19/EU o električnoj i elektroničkoj opremi (waste electrical and electronic equipment - WEEE).* *Ova direktiva propisuje pravila prikupljanja i recikliranja rastavljenih uređaja diljem Europske unije. Za vraćanje odbačenog uređaja upotrijebite sustave povrata i prikupljanja koji su dostupni u zemljama u kojima se uređaji koriste.*	***CZ*** ***Zařízení nemůže být zlikvidováno spolu s běžným domovním odpadem.*** *Toto zařízení disponuje označením ve smyslu evropské směrnice 2012/19/EU v oblasti elektrických a elektronických zařízení (waste electrical and electronic equipment - WEEE).* *Tato směrnice definuje předpisy pro sběr a recyklaci vyřazených zařízení platné na celém území Evropské unie. Pro vrácení rozebraného zařízení, vás žádáme, abyste použili systémy návratu a sběru, které jsou k dispozici v jednotlivých zemích použití.*	***RO*** ***Aparatul nu trebuie să fie eliminat cu deşeurile menajere.*** *Acest aparat este marcat în conformitate cu Directiva Europeană 2012/19/UE privind aparatele electrice şi electronice (waste electrical and electronic equipment - WEEE).* *Prezenta directivă stabileşte normele pentru colectarea şi reciclarea echipamentelor scoase din uz şi sunt valabile pe întreg teritoriul Uniunii Europene. Pentru a preda un aparat scos din uz, vă rugăm să folosiţi sistemele de recuperare şi colectare puse la dispoziţie în fiecare ţară de utilizare.*
NL ***Dit apparaat mag niet als ongesorteerde stedelijke afval verwijderd worden.*** *Dit apparaat is gemarkeerd zoals voorgeschreven door de Europese richtlijn 2012/19/EU inzake elektrische en elektronische apparatuur (waste electrical and electronic equipment - WEEE).* *Deze richtlijn bepaalt de normen voor de inzameling en terugwinning van afgedankte apparatuur, geldig op het grondgebied van de Europese Unie. Voor het retourneren van een afgedankt apparaat, gelieve de retour- en inzamelingssystemen te gebruiken, ter beschikking gesteld in het land van gebruik.*	***GR*** ***Η συσκευή δεν πρέπει να απορρίπτεται μαζί με τα κοινά αστικά απορρίμματα.*** *Η παρούσα συσκευή διαθέτει ειδική σήμανση βάσει της ευρωπαϊκής οδηγίας 2012/19/Ε.Ε. περί ηλεκτρικών και ηλεκτρονικών συσκευών (waste electrical and electronic equipment - WEEE).* *Η προαναφερθείσα οδηγία προσδιορίζει του κανόνες συλλογής και ανακύκλωσης παλαιών συσκευών σε όλη την επικράτεια της Ευρωπαϊκής Ένωσης. Για την απόρριψη μιας τέτοιας συσκευής, παρακαλώ απευθυνθείτε στα ειδικά κέντρα παραλαβής και συλλογής των μεμονωμένων χώρων όπου αυτή χρησιμοποιήθηκε.*	***SE*** ***Apparaten får inte bortskaffas tillsammans med normalt hushållsavfall.*** *Denna apparat är försedd med märkning enligt det europeiska direktivet 2012/19/EU beträffande elektriska och elektroniska apparater (waste electrical and electronic equipment - WEEE),* *Detta direktiv fastställer de regler, som gäller för insamling och återvinning av kasserade apparater i hela den Europeiska Unionen.* *För återlämnande av en kasserad anordning, använd de återvinnings- och insamlingssystem, som ställts till förfogande i de enskilda användarländerna.*
PL ***Urządzenia nie wolno wyrzucać do zwyczajnych odpadów domowych.*** *Niniejsze urządzenie jest oznaczone zgodnie z Dyrektywą Europejską 2012/19/WE dotyczącą sprzętu elektrycznego i elektronicznego (waste electrical and electronic equipment - WEEE).* *Dyrektywa ta określa zasady usuwania i recyklingu wycofanych urządzeń obowiązujące na całym terytorium Unii Europejskiej. W celu oddania wycofanego urządzenia, należy skorzystać z systemów zwrotu i zbiórki dostępnych w krajach użytkowania.*	***HU*** ***A berendezés nem hulladékkezelhető rendes, háztartási hulladékként.*** *Ez a berendezés el van látva a 2012/19/UE európai irányelv értelmében, az elektromos és elektronikus berendezésekre vonatkozólag (waste electrical and electronic equipment - WEEE) a megfelelő jelzéssel.* *Ez az irányelv meghatározza a hulladékolt berendezések begyűjtési és újrafelhasználási szabályokat, amelyek érvényesek az Európai Unió teljes területén belül. A hullakolt berendezés visszaszolgáltatásához kérjük, a visszaszolgáltatási és begyűjtési rendszereket használják, amelyek rendelkezésre állnak az egyes országokban.*	***SK*** ***Zariadenie nie je možné likvidovať spoločne s bežným domácim odpadom.*** *Toto zariadenie je označené v súlade s európskou smernicou 2012/19/EU v oblasti odpadov z elektrických a elektronických zariadení - OEEZ (waste electrical and electronic equipment - WEEE).* *Táto smernica definuje normy pre zber a recykláciu zariadení, ktoré platia na celom území Európskej únie. Pre vrátenie vyradeného zariadenia využite prosím systémy vrátenia a zberu, ktoré sú k dispozícii v jednotlivých krajinách používania zariadenia.*
SL ***Naprave ne smete odvreči med običajne gospodinjske odpadke.*** *Ta naprava je nosi oznako v skladu z evropsko Direktivo 2012/19/EU o odpadni električni in elektronski opremi (OEEO).* *Ta direktiva opredeljuje pravila o zbiranju in recikliranju odrabljenih naprav, ki veljajo na celotnem območju Evropske unije. Odrabljene naprave vrnite prek sistemov vračanja in zbiranja, ki so na voljo v posameznih državah uporabe naprave.*	***TR*** ***Bu cihaz normal evsel atıklarla birlikte bertaraf edilemez.*** *Bu cihaz, elektrikli ve elektronik cihaz atıkları (waste electrical and electronic equipment - WEEE) konusundaki 2012/19/UE sayılı Avrupa Direktifi uyarınca işaretlenmiştir.* *Söz konusu Direktif, Avrupa Birliği topraklarının tamamında kullanımdan kaldırılan cihazların toplanması ve geri dönüştürülmesine ilişkin kuralları tanımlar. Kullanımdan kaldırılan bir cihazı iade ederken her bir ülkede uygulamada olan iade ve toplama sistemlerinden yararlanmanız rica edilir.*	***RU*** ***Прибор не может быть утилизирован с обычными бытовыми отходами.*** *Этот прибор имеет маркировку в соответствии с европейской директивой 2012/19/UE по электрическому и электронному оборудованию (утилизация электрического и электронного оборудования - WEEE).* *Данная директива определяет правила сбора и утилизации выбрасываемых устройств, действующие на всей территории Европейского Союза. Для возвращения отработавшего устройства обращайтесь в соответствующие службы по утилизации в странах использования.*
BS ***Uređaj se ne može odložiti kao normalni kućni otpad.*** *Ovaj uređaj označen je u skladu sa evropskom direktivom 2012/19/EU o električnoj i elektronskoj opremi (otpadna električna i elektronska oprema - OEEO).* *Ova direktiva definiše pravila za prikupljanje i recikliranje odbačenih aparata, koja važe na cijeloj teritoriji Evropske unije. Za vraćanje odbačenog uređaja, koristite sisteme za vraćanje i sakupljanje koji su dostupni u pojedinačnim zemljama u kojima se uređaj koristi.*		